Klima Shop! BY SPENGLER

Zu Ihrem Vorteil.
Für unsere Umwelt!

+PIÙ

OLIMPIA SPLENDID
NUOVI SISTEMI USER FRIENDLY

Klima Shop! BY SPENGLER
Zu Ihrem Vorteil.
Für unsere Umwelt!

ISTRUZIONI PER INSTALLAZIONE, USO E MANUTENZIONE **I**

INSTRUCTIONS FOR INSTALLATION, USE AND MAINTENANCE **GB**

INSTRUCTIONS POUR L'INSTALLATION, L'EMPLOI ET L'ENTRETIEN **F**

HANDBUCH FÜR INSTALLATION, GEBRAUCH UND WARTUNG **D**

INSTRUCCIONES PARA LA INSTALACIÓN, USO Y MANTENIMIENTO **E**

MANUAL DE INSTALAÇÃO INSTRUÇÕES DE USO E MANUTENÇÃO **P**

AANWIJZINGEN VOOR DE INSTALLATIE, HET GEBRUIK EN HET ONDERHOUD **NL**

ΕΓΧΕΙΡΙΔΙΟ ΟΔΗΓΙΩΝ ΤΟΠΟΘΕΤΗΣΗΣ ΚΑΙ ΧΡΗΣΗΣ **GR**

PAG.	I INDICE	GB INDEX	F SOMMAIRE	D INHALTSVERZEICHNIS
6	**1 GENERALITA'**	***1 GENERALINFORMATION***	**1 GENERALITES**	***1 ALLGEMEINES***
6	1.1 INFORMAZIONI GENERALI	*1.1 GENERAL INFORMATION*	1.1 INFORMATIONS GENERALES	*1.1 ALLGEMEINE INFORMATIONEN*
8	1.2 SIMBOLOGIA	*1.2 SYMBOLS*	1.2 SYMBOLOGIE	*1.2 BILDSYMBOLE*
8	1.2.1 Pittogrammi redazionali	*1.2.1 Editorial pictograms*	1.2.1 Pictogrammes rédactionnels	*1.2.1 Bildsymbole*
8	1.2.2 Pittogrammi relativi alla sicurezza	*1.2.2 Safety pictograms*	1.2.2 Pictogrammes concernant la sécurité	*1.2.2 Bildsymbole zur Sicherheit*
10	1.3 USO PREVISTO	*1.3 INTENDED USE*	1.3 UTILISATION PRÉVUE	*1.3 VORGESEHENER GEBRAUCH*
10	1.4 AVVERTENZE	*1.4 WARNINGS*	1.4 MISES EN GARDE	*1.4 WICHTIGE HINWEISE*
12	1.5 ACCESSORI A CORREDO	*1.5 ACCESSORIES SUPPLIED*	1.5 XACCESSOIRES FOURNIS	*1.5 GELIEFERTES ZUBEHÖR*
14	**2 INSTALLAZIONE**	***2 INSTALLATION***	**2 INSTALLATION**	***2 INSTALLATION***
14	2.1 IDENTIFICAZIONE DELLE PARTI PRINCIPALI	*2.1 IDENTIFICATION OF MAIN COMPONENTS*	2.1 IDENTIFICATION DES COMPOSANTS PRINCIPAUX	*2.1 BEZEICHNUNG DER WICHTIGSTEN TEILE*
14	2.2 AVVERTENZE	*2.2 WARNING*	2.2 MISE EN GARDE	*2.2 WICHTIGER HINWEIS*
16	2.3 INSTALLAZIONE MOBILE	*2.3 MOBILE INSTALLATION*	2.3 INSTALLATION MOBILE	*2.3 BEWEGLICHE INSTALLATION*
16	2.4 INSTALLAZIONE FISSA	*2.4 FIXED INSTALLATION*	2.4 INSTALLATION FIXE	*2.4 FESTE INSTALLATION*
18	2.5 ALLACCIAMENTO ELETTRICO	*2.5 CONNECTION TO THE MAINS*	2.5 BRANCHEMENT ELECTRIQUE	*2.5 ELEKTRISCHER ANSCHLUß*
20	**3 USO E MANUTENZIONE**	***3 USE AND MAINTENANCE***	**3 UTILISATION ET ENTRETIEN**	***3 GEBRAUCH UND INSTANDHALTUNG***
20	3.1 LEGENDA DEI SIMBOLI E TASTI DEL PANNELLO COMANDI	*3.1 KEY TO THE SYMBOLS AND BUTTONS ON CONTROL PANEL*	3.1 LEGENDE DES SYMBOLES ET DES TOUCHES DU PANNEAU DE COMMANDE	*3.1 LEGENDE DER SYMBOLE UND TASTEN DER BEDIENKONSOLE*
22	3.2 LEGENDA DEI SIMBOLI E TASTI DEL TELECOMANDO	*3.2 KEY TO THE SYMBOLS AND BUTTONS ON REMOTE CONTROL*	3.2 LEGENDE DES SYMBOLES ET DES TOUCHES DE LA TELECOMMANDE	*3.2 LEGENDE DER SYMBOLE UND TASTEN DER FERNBEDIENUNG*
22	3.3 ACCENSIONE GENERALE E GESTIONE DEL FUNZIONAMENTO	*3.3 SWITCHING ON THE APPLIANCE AND FUNCTION MANAGEMENT*	3.3 MISE EN MARCHE GÉNÉRALE ET GESTION DU FONCTIONNEMENT	*3.3 EINSCHALTEN UND BETRIEBSSTEUERUNG*
26	3.4 INSERTING/REMOVING BATTERIES	*3.4 INSTALLING THE BATTERIES*	3.4 INTRODUCTION/ ENLEVEMENT DES BATTERIE	*3.4 EINSETZEN/ENTFERNEN DER BATTERIEN*
28	3.5 ACCENSIONE/ SPEGNIMENTO DELL'APPARECCHIO	*3.5 SWITCHING THE APPLIANCE ON/OFF*	3.5 ALLUMAGE/EXTINCTION DE L'APPAREIL	*3.5 EINSCHALTEN/ AUSSCHALTEN DES GERÄTES*
28	3.6 MODALITÀ VENTILAZIONE	*3.6 VENTILATION MODE*	3.6 MODE VENTILATION	*3.6 BETRIEBSART BELÜFTUNG*
28	3.7 FUNZIONAMENTO IN RAFFREDDAMENTO	*3.7 COOLING FUNCTION*	3.7 FONCTIONNEMENT EN MODE REFROIDISSEMENT	*3.7 KÜHLFUNKTION*
30	3.8 FUNZIONAMENTO IN SOLA DEUMIDIFICAZIONE	*3.8 DEHUMIDIFICATION ONLY FUNCTION*	3.8 FONCTIONNEMENT EN MODE DÉSHUMIDIFICATION UNIQUEMENT	*3.8 NUR ENTFEUCHTUNGSFUNKTION*
30	3.9 FUNZIONAMENTO NOTTURNO	*3.9 NIGHT FUNCTION*	3.9 FONCTIONNEMENT NOCTURNE	*3.9 NACHTBETRIEB*
32	3.10 FUNZIONAMENTO AUTOMATICO	*3.10 AUTOMATIC FUNCTIONING*	3.10 FONCTIONNEMENT AUTOMATIQUE	*3.10 AUTOMATIKBETRIEB*
32	3.11 FUNZIONAMENTO TURBO	*3.11 TURBO FUNCTIONING*	3.11 FONCTIONNEMENT TURBO	*3.11 TURBOBETRIEB*
32	3.12 FUNZIONAMENTO CON TIMER	*3.12 FUNCTIONING WITH TIMER*	3.12 FONCTIONNEMENT AVEC TEMPORISATEUR	*3.12 BETRIEB MIT TIMER*
32	3.12.1 SETTAGGIO TIMER DI ACCENSIONE DAL TELECOMANDO	*3.12.1 SETTING SWITCH-ON TIMER FROM REMOTE CONTROL*	3.12.1 REGLAGE DU TEMPORISATEUR D'ALLUMAGE DEPUIS LA TELECOMMANDE	*3.12.1 SETUP TIMER FÜR EINSCHALTUNG VON FERNBEDIENUNG*
34	3.12.2 SETTAGGIO TIMER DI SPEGNIMENTO DAL TELECOMANDO	*3.12.2 SETTING SWITCH-OFF TIMER FROM REMOTE CONTROL*	3.12.2 REGLAGE DU TEMPORISATEUR D'EXTINCTION DEPUIS LA TELECOMMANDE	*3.12.2 SETUP TIMER FÜR AUSSCHALTUNG VON FERNBEDIENUNG*
34	3.12.3 SETTAGGIO TIMER DI ACCENSIONE DAL PANNELLO COMANDI	*3.12.3 SETTING SWITCH-ON TIMER FROM CONTROL PANEL*	3.12.3 REGLAGE DU TEMPORISATEUR D'ALLUMAGE DEPUIS LE PANNEAU DE COMMANDE	*3.12.3 SETUP TIMER FÜR EINSCHALTUNG VON BEDIENKONSOLE*
36	3.12.4 SETTAGGIO TIMER DI SPEGNIMENTO DAL PANNELLO COMANDI	*3.12.4 SETTING SWITCH-OFF TIMER FROM CONTROL PANEL*	3.12.4 REGLAGE DU TEMPORISATEUR D'EXTINCTION DEPUIS LE PANNEAU DE COMMANDE	*3.12.4 SETUP TIMER FÜR AUSSCHALTUNG VON BEDIENKONSOLE*
36	3.13 RESETTAGGIO DI TUTTE LE FUNZIONI DEL TELECOMANDO	*3.13 RESETTING ALL THE REMOTE CONTROL FUNCTIONS*	3.13 REMISE A ZERO DE TOUTES LES FONCTIONS DE LA TELECOMMANDE	*3.13 RESET ALLER FUNKTIONEN VON FERNBEDIENUNG*

Klima Shop BY SPENGLER
Zu Ihrem Vorteil
Für unsere Umwelt!

E

ÍNDICE

1	**GENERALIDADES**
1.1	INFORMACIONES GENERALES
1.2	SIMBOLOGÍA
1.2.1	Pictogramas informativos
1.2.2	Pictogramas relativos a la seguridad
1.3	USO PREVISTO
1.4	ADVERTENCIAS
1.5	ACCESORIOS EN DOTACIÓN
2	**INSTALACIÓN**
2.1	IDENTIFICACIÓN DE LAS PARTES PRINCIPALES
2.2	ADVERTENCIAS
2.3	INSTALACIÓN MÓVIL
2.4	INSTALACIÓN FIJA
2.5	CONEXION ELÉCTRICA
3	**USO Y MANTENIMIENTO**
3.1	LEYENDA DE LOS SÍMBOLOS Y BOTONES DEL PANEL DE MANDOS
3.2	LEYENDA DE LOS SÍMBOLOS Y BOTONES DEL CONTROL REMOTO
3.3	ENCENDIDO GENERAL Y CONDUCCION DEL FUNCIONAMIENTO
3.4	COLOCACIÓN/ EXTRACCIÓN DE LAS BATERÍAS
3.5	ENCENDIDO/APAGADO DEL APARATO
3.6	MODO VENTILACIÓN
3.7	FUNCIONAMIENTO CON EL MODO ENFRIAMIENTO
3.8	FUNCIONAMIENTO SOLO CON EL MODO DESHUMIDIFICACION
3.9	FUNCIONAMIENTO NOCTURNO
3.10	FUNCIONAMIENTO AUTOMÁTICO
3.11	FUNCIONAMIENTO TURBO
3.12	FUNCIONAMIENTO CON TEMPORIZADOR
3.12.1	AJUSTE TEMPORIZADOR DE ENCENDIDO MEDIANTE EL CONTROL REMOTO
3.12.2	AJUSTE TEMPORIZADOR DE APAGADO MEDIANTE EL CONTROL REMOTO
3.12.3	AJUSTE TEMPORIZADOR DE ENCENDIDO MEDIANTE EL PANEL DE MANDOS
3.12.4	AJUSTE TEMPORIZADOR DE APAGADO MEDIANTE EL PANEL DE MANDOS
3.13	REAJUSTE DE TODAS LAS FUNCIONES DEL CONTROL REMOTO

P

ÍNDICE

1	***GENERALIDADES***
1.1	*INFORMAÇÕES GERAIS*
1.2	*SIMBOLOGIA*
1.2.1	*Pictogramas redaccionais*
1.2.2	*Pictogramas relativos à segurança*
1.3	*USO PREVISTO*
1.4	*ADVERTÊNCIAS*
1.5	*ACESSÓRIOS FORNECIDOS*
2	***INSTALAÇÃO***
2.1	*IDENTIFICAÇÃO DAS PARTES PRINCIPAIS*
2.2	*ADVERTÊNCIAS*
2.3	*INSTALAÇÃO AMOVÍVEL*
2.4	*INSTALAÇÃO FIXA*
2.5	*LIGAÇÃO ELÉCTRICA*
3	***USO E MANUTENÇÃO***
3.1	*LEGENDA DOS SÍMBOLOS E DOS BOTÕES DO PAINEL DE COMANDOS*
3.2	*LEGENDA DOS SÍMBOLOS E DOS BOTÕES DO TELECOMANDO*
3.3	*ACENDIMENTO GERAL E GESTÃO DO FUNCIONAMENTO*
3.4	*INSERÇÃO/REMOÇÃO DAS BATERIAS*
3.5	*LIGAR/DESLIGAR O APARELHO*
3.6	*MODALIDADE DE VENTILAÇÃO*
3.7	*FUNCIONAMENTO NA MODALIDADE ARREFECIMENTO*
3.8	*FUNCIONAMENTO APENAS NA MODALIDADE DESUMIDIFICAÇÃO*
3.9	*FUNCIONAMENTO NOCTURNO*
3.10	*FUNCIONAMENTO AUTOMÁTICO*
3.11	*FUNCIONAMENTO TURBO*
3.12	*FUNCIONAMENTO COM TEMPORIZADOR*
3.12.1	*PROGRAMAÇÃO DO TEMPORIZADOR DE LIGAÇÃO NO TELECOMANDO*
3.12.2	*PROGRAMAÇÃO DO TEMPORIZADOR DE DESLIGAÇÃO NO TELECOMANDO*
3.12.3	*PROGRAMAÇÃO DO TEMPORIZADOR DE LIGAÇÃO NO PAINEL DE COMANDOS*
3.12.4	*PROGRAMAÇÃO DO TEMPORIZADOR DE DESLIGAÇÃO NO PAINEL DE COMANDOS*
3.13	*REPROGRAMAÇÃO DE TODAS AS FUNÇÕES DO TELECOMANDO*

NL

INHOUDSOPGAVE

1	**ALGEMEEN**
1.1	ALGEMENE INFORMATIE
1.2	GEBRUIKTE SYMBOLEN
1.2.1	Redactionele pictogrammen
1.2.2	Pictogrammen met betrekking tot de veiligheid
1.3	VOORZIEN GEBRUIK
1.4	BELANGRIJKE AANWIJZINGEN
1.5	STANDAARDACCESSOIRES
2	**INSTALLATIE**
2.1	IDENTIFICATIE VAN DE VOORNAAMSTE ONDERDELEN
2.2	BELANGRIJKE AANWIJZINGEN
2.3	MOBIELE INSTALLATIE
2.4	VASTE INSTALLATIE
2.5	ELEKTRISCH AANSLUITING
3	**GEBRUIK EN ONDERHOUD**
3.1	LEGENDA VAN DE SYMBOLEN EN DE TOETSEN VAN HET BEDIENINGSPANEEL
3.2	LEGENDA VAN DE SYMBOLEN EN DE TOETSEN VAN DE AFSTANDSBEDIENING
3.3	ALGEMENE INSCHAKELING EN BEDIENING VAN DE WERKING
3.4	INVOEGING/ VERWIJDERING VAN DE BATTERIJEN
3.5	INSCHAKELING/ UITSCHAKELING VAN HET APPARAAT
3.6	VENTILATIEWERKWIJZE
3.7	WERKING OP DE KOELSTAND
3.8	WERKING OP DE STAND MET UITSLUITEND ONTVOCHTIGING
3.9	NACHTWERKING
3.10	AUTOMATISCHE WERKING
3.11	WERKING TURBO
3.12	WERKING MET TIMER
3.12.1	INSTELLING TIMER VOOR INSCHAKELING DOOR AFSTANDSBEDIENING
3.12.2	INSTELLING TIMER VOOR UITSCHAKELING DOOR AFSTANDSBEDIENING
3.12.3	INSTELLING TIMER VOOR INSCHAKELING DOOR BEDIENINGSPANEEL
3.12.4	INSTELLING TIMER VOOR UITSCHAKELING DOOR BEDIENINGSPANEEL
3.13	RESETTEN VAN ALLE FUNCTIES VAN DE AFSTANDSBEDIENING

GR

ΔΑΝΕΙΑ × Ϊ Ì Å Í A

		PAG.
1	***ÃÅ ÍÉÊÁ***	**7**
1.1	*ÃÅ ÍÉÊÅÓ ÐËÇÑ Ï Ö Ï ÑÉÅÓ*	**7**
1.2	*ÓÕ Ì Â Ï ËÉÓ Ì Ï É*	**9**
1.2.1	*Ó÷åäéáãñÜì ìáôá óýíôáîçò*	**9**
1.2.2	*Ó÷åäéáãñÜì ìáôá ó÷åôéÜ ìå ôçí áóöÜëåéá*	**9**
1.3	*ÐÑÏÂËÅÐ Ï Ì Å Í Ç ×ÑÇÓÇ*	**11**
1.4	*ÐÑÏÅÉÄ Ï Ð ÉÇÓÅÉÓ*	**11**
1.5	*Á Î Å Ó Ï Õ Á Ñ Ð Ï Õ ÓÕ Í Ï Ä Å Õ Ï Õ Í ÔÇ ÓÕÓÊÅÕÇ*	**13**
2	***ÅÃÊÁÔÁÓÔÁÓÇ***	**15**
2.1	*ÔÁÓÔ Ï Ð ÉÇÓÇ ÔÙ Í ÊÕÑÉÙÓ Å Î Á Ñ Ô Ç Ì Á Ô Ù Í*	**15**
2.2	*ÐÑÏÅÉÄ Ï Ð ÉÇÓÅÉÓ*	**15**
2.3	*ÉÉÍÇÔÇ ÅÃÊÁÔÁÓÔÁÓÇ*	**17**
2.4	*Ì Ï É Ì Ç ÅÃÊÁÔÁÓÔÁÓÇ*	**17**
2.5	*ÇËÅÊÔÑÉÊÇ ÓÕ Í ÄÅÓÇ*	**19**
3	***×ÑÇÓÇ ÊÁÉ ÓÕ Í ÔÇÑÇÓÇ***	**21**
3.1	*ÕÐ Ï Ì Í Ç Ì Á Ô Ù Í ÓÕ Ì Â Ï Ë Ù Í ÊÁÉ Ê Ï Õ Ì ÐÉÙ Í Ô Ï Õ ÐÉ Í ÁÊÁ ÅËÅÃ × Ï Õ*	**21**
3.2	*ÕÐ Ï Ì Í Ç Ì Á Ô Ù Í ÓÕ Ì Â Ï Ë Ù Í ÊÁÉ Ê Ï Õ Ì ÐÉÙ Í Ô Ï Õ ÔÇËÅ × ÅÉÑÉÓÔÇÑÉ Ï Õ*	**23**
3.3	*ÃÅ ÍÉÊÇ Å Í ÅÑÃ Ï Ð ÉÇÓÇ ÊÁÉ ÄÉÁ × ÅÉÑÉÓÇ ËÅÉÔ Ï ÕÑÃÉÁÓ*	**23**
3.4	*Ô Ï Ð Ï ÈÅÔÇÓÇ/ÁÖÁÉÑÅÓÇ ÔÙ Í Ì ÐÁÔÁÑÉÙ Í*	**27**
3.5	*Á Í Á Ì Ì Á/ÓÂÇÓÉ Ì Ï ÔÇÓ ÓÕÓÊÅÕÇÓ*	**29**
3.6	*ËÅÉÔ Ï ÕÑÃÉÁ Á Í Å Ì ÉÓÔÇÑÁ*	**29**
3.7	*ËÅÉÔ Ï ÕÑÃÉÁ ÓÅ ØÕ Î Ç*	**29**
3.8	*ËÅÉÔ Ï ÕÑÃÉÁ Ì Ï Í Ï Ì Å ÁÖÕÃÑÁ Í ÓÇ*	**31**
3.9	*Í Õ × ÔÅÑÉ Í Ç ËÅÉÔ Ï ÕÑÃÉÁ*	**31**
3.10	*ÁÕÔ Ï Ì ÁÔÇ ËÅÉÔ Ï ÕÑÃÉÁ*	**32**
3.11	*ËÅÉÔ Ï ÕÑÃÉÁ TURBO*	**32**
3.12	*ËÅÉÔ Ï ÕÑÃÉÁ Ì Å TIMER*	**32**
3.12.1	*ÑÕÈ Ì ÉÓÇ TIMER Á Í Á Ì Ì Á Ô Ï Ó ÁÐ Ï Ô Ï ÔÇËÅ × ÅÉÑÉÓÔÇÑÉ Ï*	**32**
3.12.2	*ÑÕÈ Ì ÉÓÇ TIMER ÓÂÇÓÉ Ì Á Ô Ï Ó ÁÐ Ï Ô Ï ÔÇËÅ × ÅÉÑÉÓÔÇÑÉ Ï*	**35**
3.12.3	*ÑÕÈ Ì ÉÓÇ TIMER Á Í Á Ì Ì Á Ô Ï Ó ÁÐ Ï Ô Ï Í ÐÉ Í ÁÊÁ ÅËÅÃ × Ï Õ*	**35**
3.12.4	*ÑÕÈ Ì ÉÓÇ TIMER ÓÂÇÓÉ Ì Á Ô Ï Ó ÁÐ Ï Ô Ï Í ÐÉ Í ÁÊÁ ÅËÅÃ × Ï Õ*	**37**
3.13	*RESET Ï ËÙ Í ÔÙ Í ËÅÉÔ Ï ÕÑÃÉÙ Í Ô Ï Õ ÔÇËÅ × ÅÉÑÉÓÔÇÑÉ Ï Õ*	**37**

klima shop® A PEGLER Innen & Außen für unsere Umwelt

	I	GB	F	D
36	3.14 SELEZIONE UNITÀ DI MISURA DELLA TEMPERATURA (se previsto)	*3.14 TEMPERATURE MEASUREMENT UNIT SELECTION (if present)*	3.14 SELECTION DE L'UNITE DE MESURE DE LA TEMPERATURE (si présente)	*3.14 WAHL DER MASSEINHEIT FÜR DIE TEMPERATUR (falls vorhanden)*
38	3.15 AUTORESTART	*3.15 AUTORESTART*	3.15 REDEMARRAGE AUTOMATIQUE	*3.15 AUTORESTART*
38	3.16 TRASPORTO DEL CLIMATIZZATORE	*3.16 HOW TO TRANSPORT THE CONDITIONER*	3.16 TRANSPORT DU CLIMATISEUR	*3.16 TRANSPORT DER KLIMAANLAGE*
38	3.17 MANUTENZIONE PERIODICA	*3.17 ROUTINE MAINTENANCE*	3.17 ENTRETIEN PÉRIODIQUE	*3.17 REGELMÄßIGE WARTUNG*
40	3.18 PULIZIA DEI FILTRI DELL'ARIA	*3.18 CLEANING THE AIR FILTERS*	3.18 NETTOYAGE DES FILTRES DE L'AIR	*3.18 REINIGUNG DER LUFTFILTER*
40	3.19 PULIZIA DEL CLIMATIZZATORE	*3.19 HOW TO CLEAN THE AIR CONDITIONER*	3.19 NETTOYAGE DU CLIMATISEUR	*3.19 REINIGUNG DER KLIMAANLAGE*
40	3.20 RIPORRE IL CLIMATIZZATORE A FINE STAGIONE	*3.20 STOWING THE CONDITIONER AT THE END OF THE SEASON*	3.20 RANGER LE CLIMATISEUR EN FIN DE SAISON	*3.20 AUFBEWAHRUNG DER KLIMAANLAGE FÜR LÄNGEREN STILLSTAND*
42	**SCHEMA ELETTRICO**	***ELECTRICAL SYSTEM DIAGRAM***	**SCHÉMA ÉLECTRIQUE**	***ELEKTROSCHALTPLAN***
44	**DATI TECNICI**	***SPECIFICATIONS***	**DONNEES TECHNIQUES**	***TECHNISCHEN DATEN***
46	**INDIVIDUAZIONE ANOMALIE DI FUNZIONAMENTO**	***TROUBLE SHOOTING***	**ANOMALIES POSSIBLES**	***KLEINE STÖRUNGEN SELBST BEHEBEN***

Klima Shop! ®
BY SPENGLER
Zu Ihrem Vorteil.
Für unsere Umwelt!

E	P	NL	GR	
3.14 SELECCIÓN UNIDAD DE MEDIDA DE LA TEMPERATURA (si está presente)	*3.14 SELECÇÃO DA UNIDADE DE MEDIDA DA TEMPERATURA (se presente)*	3.14 SELECTIE MEETEENHEID VAN DE TEMPERATUUR (indien aanwezig)	*3.14 ÅÐÉËÏÃÇ ÌÏÍÁÄÁÓ ÌÅÔÑÇÓÇÓ ÔÇÓ ÈÅÑÌÏÊÑÁÓÉÁÓ (åÜí õðÜñ÷åé)*	37
3.15 REENCENDIDO AUTOMÁTICO	*3.15 RECOMEÇO AUTOMÁTICO*	3.15 AUTORESTART	*3.15 AUTORESTART*	39
3.16 TRANSPORTE DEL CLIMATIZADOR	*3.16 TRANSPORTE DO CLIMATIZADOR*	3.16 TRANSPORT VAN DE AIRCONDITIONER	*3.16 ÌÅÔÁÖÏÑÁ ÊËÉÌÁÔÉÓÔÉÊÏÕ*	39
3.17 MANTENIMIENTO PERIÓDICO	*3.17 MANUTENÇÃO PERIÓDICA*	3.17 PERIODIEK ONDERHOUD	*3.17 ÐÅÑÉÏÄÉÊÇ ÓÕÍÔÇÑÇÓÇ*	39
3.18 LIMPIEZA DE LOS FILTROS DE AIRE	*3.18 LIMPEZA DOS FILTROS DO AR*	3.18 REINIGING VAN LUCHTFILTERS	*3.18 ÊÁÈÏÑÉÓÌÓÔÙÍ ÖÉËÔÑÙÍÔÏÕ ÁÅÑÁ*	41
3.19 LIMPIEZA DEL CLIMATIZADOR	*3.19 LIMPEZA DO CLIMATIZADOR*	3.19 REINIGING VAN DE AIRCONDITIONER	*3.19 ÊÁÈÁÑÉÓÌÓÔÏÕ ÊËÉÌÁÔÉÓÔÉÊÏÕ*	41
3.20 COMO GUARDAR EL CLIMATIZADOR AL FINAL DE LA TEMPORADA	*3.20 ARRUMAR O CLIMATIZADOR NO FINAL DA ESTAÇÃO*	3.20 DE AIRCONDITIONER AAN HET EINDE VAN HET SEIZOEN OPBERGEN	*3.20 ÁÄÑÁÍÏÐÏÉÇÓÇ ÓÕÓÊÅÕÇÓ ÊÁÔÁÔÏ ÔÅËÏÓÇÓ ÓÁÉÆÏÍ*	41
DIAGRAMA ELÉCTRICO	***ESQUEMA ELÉCTRICO***	**ELEKTRISCH SCHEMA**	***ÇËÅÊÔÑÏËÏÃÉÊÏ Ó×ÅÄÉÏ***	43
DATOS TECNICOS	***DADOS TÉCNICOS***	**TECHNISCHE GEGEVENS**	***ÔÅ× ÍÉÊÁ ×ÁÑÁÊÔÇÑÉÓÔÉÊÁ***	45
DETECCION DE ANOMALIAS DE FUNCIONAMIENTO	***DETECÇÃO DE ANOMALIAS DE FUNCIONAMENTO***	**ZELF KLEINE STORINGEN VERHELPEN**	***ÅÍÔÏÐÉÓÌÏÓ ÁÍÙÌÁËÉÙÍ ËÅÉÔÏÕÑÃÉÁ***	47

Klima Shop! BY SPENGLER
Zu Ihrem Vorteil. Für unsere Umwelt!

I GENERALITÁ

GB GENERAL INFORMATION

F GENERALITES

D ALLGEMEINES

1.1 INFORMAZIONI GENERALI

Desideriamo innanzitutto ringraziarVi per aver deciso di accordare la vostra preferenza ad un apparecchio di nostra produzione.

Documento riservato ai termini di legge con divieto di riproduzione o di trasmissione a terzi senza esplicita autorizzazione della ditta costruttrice.
Le macchine possono subire aggiornamenti e quindi presentare particolari diversi da quelli raffigurati, senza per questo costituire pregiudizio per i testi contenuti in questo manuale.

Leggere attentamente il presente manuale prima di procedere con qualsiasi operazione (installazione, manutenzione, uso) ed attenersi scrupolosamente a quanto descritto nei singoli capitoli.

Conservare con cura questo libretto per ogni ulteriore consultazione.
Dopo aver tolto l'imballaggio assicurarsi dell'integrità dell'apparecchio; gli elementi dell'imballaggio non devono essere lasciati alla portata dei bambini in quanto potenziali fonti di pericolo.

LA DITTA COSTRUTTRICE NON SI ASSUME RESPONSABILITÀ PER DANNI A PERSONE O COSE DERIVANTI DALLA MANCATA OSSERVANZA DELLE NORME CONTENUTE NEL PRESENTE LIBRETTO.

La ditta costruttrice si riserva il diritto di apportare modifiche in qualsiasi momento ai propri modelli, fermo restando le caratteristiche essenziali descritte nel presente manuale.

Durante il montaggio, e ad ogni operazione di manutenzione, è necessario osservare le precauzioni citate nel presente manuale, e sulle etichette apposte all'interno degli apparecchi, nonché adottare ogni precauzione suggerita dal comune buonsenso e dalle Normative di Sicurezza vigenti nel luogo d'installazione.

GENERAL INFORMATION

We wish to thank you, first of all, for purchasing an air-conditioner produced by our company.

This document is restricted in use to the terms of the law and may not be copied or transferred to third parties without the express authorization of the manufacturer.
Our machines are subject to change and some parts may appear different from the ones shown here, without this affecting the text of the manual in any way.

Read this manual carefully before performing any operation (installation, maintenance, use) and follow the instructions contained in each chapter.

Keep the manual carefully for future reference.
After removing the packaging, check that the appliance is in perfect condition.
The packaging materials must not be left within reach of children as they can be dangerous.

THE MANUFACTURER IS NOT RESPONSIBLE FOR DAMAGES TO PERSONS OR PROPERTY CAUSED BY FAILURE TO FOLLOW THE INSTRUCTIONS IN THIS MANUAL.

The manufacturer reserves the right to make any changes it deems advisable to its models, although the essential features described in this manual remain the same.

During installation and maintenance, respect the precautions indicated in the manual, and on the labels applied inside the units, as well as all the precautions suggested by good sense and by the safety regulations in effect in your country.

INFORMATIONS GENERALES

Nous désirons avant tout vous remercier pour avoir accordé la préférence à un climatiseur de notre production.

Document réservé aux termes de la loi avec interdiction de reproduction ou de transmission à tiers sans l'autorisation expresse de le fabricant.
Les machines peuvent subir des mises à jour et par conséquent présenter des éléments différents de ceux qui sont représentés, sans que cela constitue pour autant un préjudice pour les textes contenus dans ce manuel.

Lire attentivement le présent manuel avant de procéder à toute opération (installation, entretien, utilisation) et suivre scrupuleusement ce qui est décrit dans chacun des chapitres.

Conserver soigneusement le présent livret pour toute consultation ultérieure. Après avoir retiré l'emballage, s'assurer que l'appareil est en parfait état.
Les éléments de l'emballage ne doivent pas être laissés à portée des enfants pour qui ils représentent des sources potentielles de danger.

LE FABRICANT DECLINE TOUTE RESPONSABILITE EN CAS DE DOMMAGES AUX PERSONNES OU AUX BIENS DERIVANT DU NON-RESPECT DES NORMES CONTENUES DANS LE PRESENT LIVRET.

Le fabricant se réserve le droit d'apporter à tout moment des modifications à ces modèles, tout en conservant les caractéristiques essentielles décrites dans le présent manuel.

Lors du montage, et à chaque opération d'entretien, il faut observer les précautions citées dans le présent manuel et sur les étiquettes mises à l'intérieur des appareils, ainsi qu'adopter toute les précautions suggérées par le bon sens commun et par les Normes de Sécurité en vigueur sur le lieu de l'installation.

ALLGEMEINES INFORMATIONEN

Zunächst möchten wir Ihnen danken, dass Sie sich für eine Klimaanlage aus unserer Produktion entschieden haben.

Laut Gesetz ist dies ein vertrauliches Dokument, daher gilt das Verbot der Vervielfältigung oder Übermittlung an Dritte ohne ausdrückliche Genehmigung die Herstellerfirma.
An den Geräten können technische Neuerungen vorgenommen werden, d.h. Einzelteile können u.U. anders aussehen als auf den Abbildungen, was jedoch die Gültigkeit der Anweisungen in diesem Benutzerhandbuch in keiner Weise beeinträchtigt.

Bevor Sie mit einer Tätigkeit beginnen (Installation, Instandhaltung, Gebrauch), lesen Sie aufmerksam das vorliegende Benutzerhandbuch und halten Sie sich strengstens an die in den einzelnen Kapiteln dargelegten Anweisungen.

Bewahren Sie das Handbuch sorgfältig auf, damit Sie es bei Bedarf stets zur Hand haben. Überprüfen Sie das Gerät nach dem Auspacken auf einwandfreien Zustand.
Die Verpackungsrückstände nie in Reichweite von Kindern lassen, da sie für diese eine Gefahrenquelle darstellen.

DIE HERSTELLERFIRMA ÜBERNIMMT KEINERLEI VERANTWORTUNG FÜR SCHÄDEN AN PERSONEN ODER SACHEN, DIE DURCH NICHTBEACHTUNG DER IM VORLIEGENDEN BENUTZERHANDBUCH ENTHALTENEN SICHERHEITSVORSCHRIFTEN ENTSTEHEN.

Die Herstellerfirma behält sich das Recht vor, an ihren Modellen jederzeit Veränderungen vorzunehmen, wobei die wesentlichen im vorliegenden Benutzerhandbuch beschriebenen Geräteeigenschaften unverändert bleiben.

Während der Montage und bei sämtlichen Instandhaltungstätigkeiten müssen die Vorsichtsmaßnahmen eingehalten werden, die in diesem Benutzerhandbuch und auf den Schildern im Innern der Geräte angeführt sind; außerdem müssen sämtliche Vorsichtsmaßnahmen ergriffen werden, die der gesunde Menschenverstand gebietet und die durch die am Installationsort geltenden Sicherheitsbestimmungen vorgeschrieben sind.

KH Shop! BY SPENGLER ® zu Ihrem Vorteil Für unsere Umwelt!

E — GENERALIDADES

INFORMACIONES GENERALES

Antes que nada deseamos agradecerles por haber elegido un acondicionador de nuestra producción.

Documento reservado según la ley con prohibición de reproducción o transmisión a terceros sin la expresa autorización de la empresa constructora.
Las máquinas pueden ser actualizadas y por lo tanto presentar detalles distintos respecto a aquellos representados, sin constituir por ello, perjuicio para los textos contenidos en el presente manual.

Leer atentamente el presente manual antes de realizar cualquier tipo de operación (instalación, mantenimiento, uso) y abstenerse escrupulosamente a todo lo que se encuentra descripto en cada uno de los capítulos.

Conserven con cuidado este manual para consultas posteriores.
Una vez quitado el embalaje, verifiquen que el aparato esté íntegro, los elementos del embalaje no deben dejarse al alcance de los niños ya que son potenciales fuentes de peligro.

LA EMPRESA CONSTRUCTORA NO ASUME NINGUNA RESPONSABILIDAD POR DAÑOS EN PERSONAS O COSAS QUE DERIVEN DE LA FALTA DE OBSERVACIÓN DE LAS NORMAS CONTENIDAS EN EL PRESENTE MANUAL.

La empresa constructora se reserva el derecho de aportar modificaciones en cualquier momento en los propios modelos, manteniendo, sin embargo, las características esenciales descriptas en el presente manual.

Durante el montaje, y en cada operación de mantenimiento, es necesario observar las precauciones citadas en el presente manual, y en las etiquetas colocadas en el interior de los equipos, así como adoptar todo tipo de precaución sugerida por el sentido común y por las Normativas de Seguridad vigentes en el lugar de instalación.

P — *GENERALIDADES*

INFORMAÇÕES GERAIS

Desejamos, antes de tudo, agradecer-lhe de ter conciliado a sua preferência com um climatizador da nossa produção.

Documento reservado nos termos da Lei que proíbe a reprodução ou a transmissão a terceiros sem explícita autorização da firma construtora.
As máquinas poderão sofrer actualizações e apresentar pormenores diferentes daqueles ilustrados, mas que não prejudicam o conteúdo dos textos presentes neste manual.

Ler atentamente o presente manual antes de efectuar qualquer operação (instalação, manutenção, uso) e respeitar escrupulosamente quanto descrito nos vários capítulos.

Conserve com cuidado este manual para qualsquer posteriores consultas.
Depois de ter relirado a embalagem controle a integridade do aparelho; os elementos da embalagem não devem ser delxados ao alcance das crinças, pois, são potenciais fontes de perigo.

A FIRMA CONSTRUTORA NÃO SE ASSUME A RESPONSABILIDADE POR DANOS A PESSOAS OU A COISAS PROVOCADOS PELA INOBSERVÂNCIA DAS NORMAS CONTIDAS NO PRESENTE LIVRETE.

A firma construtora reservase o direito de efectuar alterações aos próprios modelos em qualquer momento, mantendo inalteradas as características essenciais descritas no presente manual.

Durante a montagem, e em cada operação de manutenção, é necessário respeitar as precauções citadas no presente manual, e nas etiquetas que se encontram no interior dos aparelhos, assim como adoptar todas as precauções sugeridas pelo bom-senso comum e pelas Normativas de Segurança em vigor no local de instalação.

NL — ALGEMEEN

ALGEMENE INFORMATIE

Wij wensen u ten eerste van harte te bedanken voor uw keuze voor een door ons gefabriceerde airconditioner.

Dit document is vertrouwelijk in overeenstemming met de wettelijke voorschriften met verbod tot verveelvoudigen of overdracht aan derden zonder uitdrukkelijke toestemming van de onderneming fabrikant.
De machines kunnen worden aangepast en kunnen daarom in bepaalde details verschillen vertonen ten opzichte van de afbeeldingen, hetgeen niet van invloed zal zijn op de in deze handleiding opgenomen teksten.

Lees, voordat u met de werkzaamheden begint (installatie, onderhoud, gebruik), deze handleiding aandachtig door en volg de aanwijzingen in ieder hoofdstuk zorgvuldig op.

Bewaar de handleiding goed zodat u hem altijd bij de hand heeft en indien nodig kunt raadplegen.
Controleer nadat u het apparaat uit de verpakking gehaald heeft of het apparaat intact is; het verpakkingsmateriaal mag niet binnen het bereik van kinderen gehouden worden omdat dit een bron van gevaar kan zijn.

DE FABRIKANT KAN NIET AANSPRAKELIJK WORDEN GESTELD VOOR LETSEL AAN PERSONEN OF SCHADE AAN ZAKEN ALS GEVOLG VAN HET NIET IN ACHT NEMEN VAN DE NORMEN IN DEZE HANDLEIDING.

De fabrikant behoudt zich het recht voor om op ieder gewenst moment wijzigingen aan te brengen op haar modellen, onder behoud van de essentiële karakteristieken zoals beschreven in deze handleiding.

Tijdens de montage en bij alle onderhoudswerkzaamheden moeten de voorzorgsmaatregelen die zijn genoemd in deze handleiding en vermeld op de in het apparaat aangebrachte stickers, benevens die welke door het normale gezonde verstand worden ingegeven in acht worden genomen en moeten de op de plaats van installatie geldende Veiligheidsvoorschriften worden toegepast.

GR — ÃÅ ÍÉÊÁ

ÃÅ ÍÉÊÅÓ ÐËÇÑ ÏÖ ÏÑÉÅÓ

Êáô' áñ÷Þí åðéèõ ìïýìå íá óáò åõ÷áñéóôÞóïõìå ãéá ôçí ðñïôßìçóç ðïõ åðéäåßîáôå óá ìéá óõóêåõÞ ðáñáãùãÞò ìáò.

Óýìöùíá ìå ôç íïìïèåóßá, ôï ðáñüí áðïôåëåß åìðéóôåõôéêü Ýããñáöï êáé ùò åê ôïýôïõ áðáãïñåýåôáé ç áíáðáñáãùãÞ ç ìåôáâïëåóÞ ôïõ óå ôñßôïõò ÷ùñßò ôç ñçôÞ åßôå êáôáãñáöüôçôá ôçò åôáéñåßáò - êáôáóêåõáóôÞ.
Ôá ìç÷áíÞìáôá ìðïñåß íá åíäÝ÷åôáé íá äáñïõóéÜæïõí äéáöïñïðïéÞóåéò óõãêñéôéêÜ ìå åêåßíá ðïõ äáñïõóéÜæïõí ôá, ÷ùñßò íá óõôü íá õðïâáèéìßæåé ôçí áãêõñüôçôá ôùí êåéìÝíùí ðïõ äåßêíïõí óôéò óåëßäåò ôçò äçìïóßåõóçò.

ÄéáâÁóôå ìå ðñïóï÷Þ ôï ðáñüí åã÷åéñßäéï ðñéí ðñïãåßôå óå ïðïéáäÞðïôå åíÝñãåéá (åãêáôÁóôáóç, óõíôÞñçóç, ÷ñÞóç) êáé ôçñÞóôå ðéóôÜ ôá üóá áíáöÉñïíôáé óôï êÜèå êåöÁëáéï.

ÖõëÁîôå ìå öñïíôßäá áõôü ôï ãã÷áéñßäéï ãéá ôéò õõ÷üí áðüìåíåò óõìâïõëÉò.
Ìåüë áðü ôçí áðïìÁêñõóíóç ôçò óõóêåãáóßáò óéãïõñåõôåßôå üôé ç óõóêåãõÞ åßíáé áêÉñãéá, ôá áðïêüììáôá ôçò óõóêåãáóßáò äåí ðñÉðáðåé áöÞíïíôáé óôá ðáéäéÜ ãéáôß åßíáé ðçãÉò êéíäýíïõ.

ÇÅÔÁÑÉÁ ÊÁÔÁÓÚÊÅÕÁÇÓÓÁ ÄÅÍ ÖÅÑÉÊÁ ÊÁÌÉÁ ÅÕÈåÝÇ ÃéÁ ÅÍÁÑÁ× Ï ÌÅÍÁÓ ÆÇÌÉÅÓ ÓÅ ÐÑÏÓÙÐÁ Ç ÁÍÔÉÊÅÌÉÅÓ ÌÅÍÁ ÐÏÕ ÄÕÍÁÔÁÉ ÍÁ ÐÑÏÊËçÈÏÕÍ, ÓÔÇÍ ÐÁÑÉÐÔÙÓÇ ÐÏÕ ÄÅÍ ÔÇÑÇÈÏÕÍ ÏÉ ÐÑÏÄÉÁÃÑÁÖÅÓ ÐÏÕ ÐÁÑÉÅ× Ï ÍÔÁÉ ÓÔÏ ÐÁÑÏÍ ÅÃ×ÁÉÑÉÄÉÏ.

Ç êáôáóêåõÜæïõóá åôáéñßá äéáôçñåß ôï äéêáßùìá íá åãêïýñåé áëëáãÝò óôá ìïíôÝëá ôçò óå ïðïéáäÞðïôå óôéãìÞ, äéáôçñþ íôáò ðÜíôùí ôá êýñéá ÷áñáêôçñéóôéêÜ ðïõ ðåñéãñÁöïíôáé óôï ðáñüí åã÷åéñßäéï.

Êáôü ôçí óõíáñìïãçóç êáé êáôü ïðïéáäÞðïôå åíÉñãåéá óõíôÞñçóçò åßíáé áíáãêáßï íá ôçñåßôå ôéò ðñïöõëÜîåéò ðïõ áíáöÉñïíôáé óå áõôü ôï ãã÷áéñßäéï êáé óôéò åéäéêÉò åéäïðïéÞóåéò ôïõ åõñùðáúêïý äéêáéùìáôïò óôï åóùôåñéêü ôùí óõóêåõþí êáé åðß ðëÉñùóçò ôùí óõóêåõþí êáé åéäéêÞ êÜèå ðñïöõëáîç ðïõ ðñïêýðôåé áðü ôçí êïßíþ ëïãéêÞ êáé óýìöùíá ìå ôçí éóü÷ýïõóá íïìïèåóßá óôï íôüðï åãêáôüóôáóçò.

1.2 SIMBOLOGIA

I pittogrammi riportati nel seguente capitolo consentono di fornire rapidamente ed in modo univoco informazioni necessarie alla corretta utilizzazione della macchina in condizioni di sicurezza.

1.2.1 Pittogrammi redazionali

Service
- Contrassegna situazioni nelle quali si deve informare il SERVICE aziendale interno:
  SERVIZIO ASSISTENZA TECNICA CLIENTI.

Indice
- I paragrafi preceduti da questo simbolo contengono informazioni e prescrizioni molto importanti, particolarmente per quanto riguarda la sicurezza.

Il mancato rispetto può comportare:
- pericolo per l'incolumità degli operatori
- perdita della garanzia contrattuale
- declinazione di responsabilità da parte della ditta costruttrice.

Mano alzata
- Contrassegna azioni che non si devono assolutamente fare.

1.2.2 Pittogrammi relativi alla sicurezza

Tensione elettrica pericolosa
- Segnala al personale interessato che l'operazione descritta presenta, se non effettuata nel rispetto delle normative di sicurezza, il rischio di subire uno shock elettrico.

Pericolo generico
- Segnala al personale interessato che l'operazione descritta presenta, se non effettuata nel rispetto delle normative di sicurezza, il rischio di subire danni fisici.

Pericolo di forte calore
- Segnala al personale interessato che l'operazione descritta presenta, se non effettuata nel rispetto delle normative di sicurezza, il rischio di subire bruciature per contatto con componenti con elevata temperatura.

SYMBOLS

The pictograms in the next chapter provide the necessary information for correct, safe use of the machine in a rapid, unmistakable way.

Editorial pictograms

Service
- *Refers to situations in which you should inform the SERVICE department in the company:*
  CUSTOMER TECHNICAL SERVICE.

Index
- *Paragraphs marked with this symbol contain very important information and recommendations, particularly as regards safety.*

Failure to comply with them may result in:
- *danger of injury to the operators*
- *loss of the warranty*
- *refusal of liability by the manufacturer.*

Raised hand
- *Refers to actions that absolutely must not be performed.*

Safety pictograms

Danger of high voltage
- *Signals to the personnel that the operation described could cause electrocution if not performed according to the safety rules.*

Generic danger
- *Signals to the personnel that the operation described could cause physical injury if not performed according to the safety rules.*

Danger due to heat
- *Signals to the personnel that the operation described could cause burns if not performed according to the safety rules.*

SYMBOLOGIE

Les pictogrammes reportés au chapitre suivant permettent de fournir rapidement et de manière univoque les informations nécessaires pour une utilisation correcte de la machine dans des conditions de sécurité.

Pictogrammes rédactionnels

Service
- Indique des situations où il faut informer le SERVICE interne de la société:
  SERVICE APRES-VENTE CLIENTS.

Index
- Les paragraphes précédés par ce symbole contiennent des informations et des prescriptions très importantes, notamment pour ce qui concerne la sécurité.

Le non-respect peut comporter:
- danger pour la sécurité des opérateurs.
- perte de la garantie du contrat.
- dégagement de la responsabilité du fabricant.

Main levée
- Indique les actions qu'il ne faut absolument pas accomplir.

Pictogrammes concernant la sécurité

Tension électrique dangereuse
- Signale au personnel concerné que l'opération décrite présente, si elle n'est pas effectuée conformément aux normes de sécurité, le risque de provoquer une décharge électrique.

Danger général
- Signale au personnel concerné que l'opération décrite présente, si elle n'est pas effectuée conformément aux normes de sécurité, le risque de provoquer des dommages physiques.

Danger de température élevée
- Signale au personnel concerné que l'opération décrite présente, si elle n'est pas effectuée conformément aux normes de sécurité, le risque de provoquer des brûlures par contact avec des composants à température élevée.

BILDSYMBOLE

Die im folgenden Kapitel aufgeführten Bildsymbole liefern schnell und eindeutig Informationen zum korrekten und sicheren Gebrauch des Gerätes.

Bildsymbole

Kundendienst
- *Kennzeichnet Situationen, in denen der interne KUNDENDIENST der Firma zu benachrichtigen ist:* ***KUNDENDIENST***

Inhaltsverzeichnis
- *Die Paragrafen, denen dieses Symbol vorausgeht, enthalten sehr wichtige Informationen und Vorschriften, insbesondere bezüglich der Sicherheit.*

Die Nichtbeachtung dieser Informationen und Vorschriften kann dazu führen, dass:
- *die Unversehrtheit des Personals an den Geräten gefährdet ist*
- *die vertragliche Garantie verfällt*
- *die Herstellerfirma jede Verantwortung ablehnt.*

Erhobene Hand
- *Kennzeichnet Handlungen, die absolut verboten sind.*

Bildsymbole zur Sicherheit

Gefährliche elektrische Spannung
- *Zeigt dem betreffenden Personal an, dass bei der beschriebenen Tätigkeit die Gefahr eines elektrischen Schlags besteht, wenn diese nicht unter Beachtung der Sicherheitsvorschriften durchgeführt wird.*

Allgemeine Gefahr
- *Zeigt dem betreffenden Personal an, dass bei der beschriebenen Tätigkeit Verletzungsgefahr besteht, wenn diese nicht unter Beachtung der Sicherheitsvorschriften durchgeführt wird.*

Gefahr durch starke Hitze
- *Zeigt dem betreffenden Personal an, dass bei der beschriebenen Tätigkeit Verbrennungsgefahr durch Berührung heißer Geräteteile besteht, wenn diese nicht unter Beachtung der Sicherheitsvorschriften durchgeführt wird.*

KHW Shop! BY SPENGLER Ihr Fachhandelspartner Für unsere Umwelt!

SIMBOLOGÍA

Los pictogramas presentes en este capítulo permiten suministrar rápidamente y de manera unívoca informaciones necesarias para la correcta utilización de la máquina en condiciones de seguridad.

Pictogramas informativos

Servicio
- Indica situaciones en las cuales se debe informar al SERVICE empresarial interno:
  SERVICIO ASISTENCIA TÉCNICA A CLIENTES.

Índice
- los párrafos precedidos por este símbolo, contienen informaciones y prescripciones muy importantes, particularmente por lo que respecta a la seguridad.

La falta de observación de los mismos puede comportar:
- peligro para la incolumidad de los operadores
- pérdida de la garantía de contrato
- declinación de las responsabilidades de la empresa constructora.

Mano levantada
- Indica acciones que no se deben hacer en absoluto.

Pictogramas relativos a la seguridad

Tensión eléctrica peligrosa
- Señala al personal interesado que la operación descripta presenta, si no es realizada respetando las normativas de seguridad, el riesgo de sufrir un shock eléctrico.

Peligro genérico
- Señala al personal interesado que la operación descripta presenta, si no es realizada respetando las normativas de seguridad, el riesgo de sufrir daños físicos.

Peligro de fuerte calor
- Señala al personal interesado que la operación descripta presenta, si no es realizada respetando las normativas de seguridad, el riesgo de sufrir quemaduras a causa del contacto con componentes a elevada temperatura.

SIMBOLOGIA

Os pictogramas ilustrados no presente capítulo fornecem rapidamente e de modo unívoco as informações necessárias para a correcta utilização da máquina em condições de segurança.

Pictogramas redaccionais

Service
- *Ilustra situações nas quais se deverá informar o SERVICE empresarial interno:*
  SERVIÇO DE ASSISTÊNCIA TÉCNICA AOS CLIENTES.

Índice
- *Os parágrafos precedidos por este símbolo contêm informações e prescrições muito importantes, em particular no que diz respeito à segurança.*

A sua inobservância poderá comportar:
- *perigo para a incolumidade dos operadores*
- *perda da garantia contratual*
- *declinação da responsabilidade da firma construtora.*

Mão levantada
- *Assinala as acções que não se devem absolutamente efectuar.*

Pictogramas relativos à segurança

Tensão elétrica perigosa
- *Avisa o pessoal interessado que a operação descrita apresenta, se não for efectuada respeitando as normativas de segurança, o risco de sofrer um choque eléctrico.*

Perigo genérico
- *Avisa o pessoal interessado que a operação descrita apresenta, se não for efectuada respeitando as normativas de segurança, o risco de sofrer danos físicos.*

Perigo de forte calor
- *Avisa o pessoal interessado que a operação descrita apresenta, se não for efectuada respeitando as normativas de segurança, o risco de sofrer queimaduras por contacto com componentes a elevada temperatura.*

GEBRUIKTE SYMBOLEN

Dankzij de in het onderstaande hoofdstuk gebruikte pictogrammen kan op snelle en ondubbelzinnige wijze de noodzakelijke informatie worden verstrekt voor een correct gebruik van de machine onder veilige omstandigheden.

Redactionele pictogrammen

Service
- Geeft situaties aan waarbij de interne SERVICEDIENST van het bedrijf moet worden geïnformeerd.
  TECHNISCHE SERVICEDIENST VOOR DE KLANTEN.

Inhoudsopgave
- De door dit symbool voorafgegane paragrafen bevatten zeer belangrijke informatie en voorschriften, vooral voor wat betreft de veiligheid.

Het niet in acht nemen ervan kan leiden tot:
- gevaar voor de veiligheid van de bedieners
- het vervallen van de contractuele garantie
- het zich onthouden van aansprakelijkheid door de fabrikant

Hand omhoog
- Geeft een handeling aan die absoluut niet mag worden uitgevoerd.

Pictogrammen met betrekking tot de veiligheid

Gevaarlijke elektrische spanning
- Informeert het betrokken personeel dat de beschreven handeling, indien niet uitgevoerd in overeenstemming met de veiligheidsvoorschriften, het risico van elektrische schokken met zich mee brengt.

Algemeen gevaar
- Informeert het betrokken personeel dat de beschreven handeling, indien niet uitgevoerd in overeenstemming met de veiligheidsvoorschriften, het risico van lichamelijk letsel met zich mee brengt.

Gevaar vanwege hoge temperaturen
- Informeert het betrokken personeel dat de beschreven handeling, indien niet uitgevoerd in overeenstemming met de veiligheidsvoorschriften, het risico van verbrandingen als gevolg van het contact met zeer hete onderdelen met zich mee brengt.

ÓÕÌÂÏËŁÓÌÏŁ

Ôá ó÷åäŁáãñÜì ìáôá ðïý õðÜñ÷ïõí óôï åðüìåíï êåöÜëáŁï ðáñÝ÷ïõí ìå ãñþãïñï êáŁ åýêïëï ôñüðï ôŁò áíáãêáŁåò ðëçñïöïñŁåò ãŁá ôç óùóôÞ ÷ñçóŁì ïðïŁçóç ôïõ ìç÷áíÞìáôïò õðü óõíèÞêåò áóöáëåŁáò.

Ó÷åäŁáãñÜì ìáôá óýíôáîçò

Ôå÷ŁêÞ õðïóôÞñŁîç
- *ÐåŁäåŁêíýåŁ ôŁò êáôáóôÜóåŁò ãŁá ôŁò ïðïŁåò ï åëëÜôçò ðñÝðåŁ íá ðëçñïöïñåß ôï åóùôåñŁëü ôìÞìá Ôå÷ŁêÞò Õðïóôþñîçò ôçò åóáŁñŁáò:*
  ÔÅ× ÍŁÊÇ ÕÐÏÓÔÑŁÎÇ ÐÅËÂÔÙÍ

ÐåñŁå÷ümåá
- *ÏŁ ðáñÜãñáöïŁ ðïõ ðñïçãïýíôáŁ áðü áõõü ôïí óõìåïëŁóìü åñŁÝ÷ïõí ðëçñïöïñåò êáŁ ðñïäŁáãñáöÝò ðïëý óçìáíôŁêÝò, ŁäåŁùò áõôÝò ðïõ áöïñïýí óôçí áóöÜëåŁá.*

Ç ìç ÞðñçóçôùíïðïŁùíìðïñåß íá ðñïŁáŁÝóåŁ:
- *ÊŁíäõíï ãŁá ôç óùìáôŁêÞ áŁåñáŁüôçôá ôùí ÷åŁñŁóôÞíï.*
- *ÁðþëåŁá åããýçóçò*
- *Áðïðïßçóç åõèýíçò åê ìÝñïõò ôïõ êáôáóŁåõáóôÞ.*

ÓçêùìÝíï ÷ÝñŁ
- *ÅðŁóçìáßíåŁ åíÝñãåŁåò ðïõ äåí ðñÝðåŁ íá ðñáãìáôïðïŁïýíôáŁ ðïõÝ.*

Ó÷åäŁáãñÜì ìáôá ó÷åŁêÜ ìå ôçí áóöÜëåŁá

ÅðŁêßíäõíç çåìåôñŁêÞ ôÜóç
- *ÅŁäïðïŁåß ôï åíäŁáöåñüìåíï ðñïóùðŁêü üôŁ ç åíÝñãåŁá ðïõ åðñŁãñÜöåŁáŁ, åÜí äåí ðñáãìáôïðïŁçèåß óýìöùíá ìå ôïõò êáíüíåò áóöáëåŁáò, ìðïñåß íá ðñïŁáëÝóåŁ çëåêôñïðëçßá.*

ÃåíŁêüò êßíäõíïò
- *ÅŁäïðïŁåß ôï åíäŁáöåñüìåíï ðñïóùðŁêü üôŁ ç åíÝñãåŁá ðïõ åðñŁãñÜöåŁáŁ, åÜí äåí ðñáãìáôïðïŁçèåß óýìöùíá ìå ôïõò êáíüíåò áóöáëåŁáò, ìðïñåß íá ðñïŁáëÝóåŁ óùìáôŁêÝò âëÜâåò.*

Êßíäõíïò èåñìïðëçßáò
- *ÅŁäïðïŁåß ôï åíäŁáöåñüìåíï ðñïóùðŁêü üôŁ ç åíÝñãåŁá ðïõ åðñŁãñÜöåŁáŁ ìðïñåß íá ðñïŁáëÝóåŁ, åÜí äåí ðñáãìáôïðïŁçèåß óýìöùíá ìå ôïõò êáíüíåò áóöáëåŁáò, åãêáýìáôá áðü ôçí åðáöÞ ìå óôïŁ÷åß ðïõ âñßóŁïíôáŁ óå øçëÞ èåñìïŁêñáóßá.*

KFM shop! BPS ENGLER Ihre Vorteile Für unsere Umwelt

1.3 USO PREVISTO

Il climatizzatore deve essere utilizzato esclusivamente per migliorare e rendere confortevole la temperatura nell'ambiente.
Per ottenere il massimo benessere è pertanto indispensabile procedere ad un calcolo dei carichi termici estivi relativi al locale interessato.

INTENDED USE

The air-conditioner must only be used for improving the room temperature for increased comfort.
For the best results, it is therefore essential to calculate the summer temperature of the room concerned.

UTILISATION PRÉVUE

Le climatiseur doit exclusivement être utilisé pour améliorer et rendre plus confortable la température ambiante.
Pour un bien-être optimal, il est donc indispensable de procéder à un calcul des charges thermiques estivales correspondant à la pièce intéressée.

VORGESEHENER GEBRAUCH

Die Klimaanlage darf allein zu dem Zweck eingesetzt werden, die Umgebungstemperatur zu verbessern und angenehm zu machen.
Zum Erreichen des höchsten Wohlbefindens ist daher auf alle Fälle die sommerliche Wärmebelastung des betreffenden Raums zu berechnen.

1.4 AVVERTENZE

- **Per impedire danneggiamenti al compressore ogni partenza è ritardata di 3 minuti rispetto all'ultimo spegnimento.**
- **Questo apparecchio dovrà essere destinato solo all'uso per il quale è stato espressamente concepito, e cioè per climatizzare gli ambienti dove viene installato . Ogni altro uso è da considerarsi improprio e quindi pericoloso.**
  Il costruttore non può essere considerato responsabile per eventuali danni derivanti da usi impropri, erronei ed irragionevoli.
- **In caso di guasto e/o di cattivo funzionamento dell'apparecchio, spegnerlo e non manometterlo. Per l'eventuale riparazione rivolgersi esclusivamente ai centri di assistenza tecnica autorizzati dal costruttore e richiedere l'utilizzo di ricambi originali. Il mancato rispetto di quanto sopra può compromettere la sicurezza dell'apparecchio.**
- **Non permettete che l'apparecchio sia usato da bambini o da incapaci, senza sorveglianza.**
- **Non installare l'apparecchio in ambienti dove l'aria può contenere gas, olio, zolfo o in prossimità di fonti di calore.**
- **Non appoggiare oggetti pesanti o caldi sopra l'apparecchio.**
- **Nel caso in cui si decida di non utilizzare più un apparecchio di questo tipo, si raccomanda di renderlo inoperante tagliando il cavo di alimentazione, dopo avere staccato la spina dalla presa di corrente. Si raccomanda inoltre di rendere innocue quelle parti dell'apparecchio suscettibili di costituire un pericolo, specialmente per i bambini che potrebbero servirsi dell'apparecchio fuori uso per i propri giochi.**
- **Se il cavo di alimentazione è danneggiato, per evitare rischi, deve essere sostituito dal produttore, un suo agente o persona ugualmente qualificata.**

WARNINGS

- ***To prevent damage to the compressor, the appliance is unable to start for 3 minutes after being turned off.***
- ***This appliance must be used solely for the specific purpose for which it was designed, i.e. for air-conditioning in the rooms in which it is installed. All other uses are to be considered inappropriate and therefore dangerous. The manufacturer will not be held responsible for personal injury or damage to property caused by inappropriate, incorrect or unreasonable use.***
- ***In the even of a breakage or malfunction of the appliance, turn it off and do not attempt to repair it. For repair work contact solely the technical service centres authorised by the manufacturer and ask for original spare parts to be used. Failure to do this can affect the safety of the appliance.***
- ***Do not allow the appliance to be used by children or disabled people without supervision.***
- ***Do not install the appliance in areas where the air may contain gas, oil or sulphur, or near heat sources.***
- ***Do not place heavy or hot objects on top of the appliance.***
- ***If you no longer wish to use this appliance, it must be made inoperative by cutting the power supply cable after removing the plug from the power socket. Hazardous parts of the appliance must be rendered harmless, especially as there is a risk of children playing with it.***
- ***If the supply cord is damaged, it must be replaced by the manufacturer, its service agent or similarly qualified persons in order to avoid a hazard.***

MISES EN GARDE

- **Pour éviter d'endommager le compresseur, chaque départ est retardé de 3 minutes par rapport à la dernière extinction.**
- **Cet appareil doit être réservé à l'usage pour lequel il a été expressément conçu, c'est-à-dire la climatisation des pièces où il est installé. Toute autre utilisation doit être considérée comme incorrecte et par conséquent dangereuse. Le constructeur ne peut être tenu responsable des éventuels dégâts provoqués par un usage impropre, erroné ou déraisonnable.**
- **En cas de panne et/ou de mauvais fonctionnement de l'appareil, l'éteindre et ne pas tenter de le manipuler. Pour toute réparation, s'adresser exclusivement aux services après-vente agréés par le constructeur et exiger l'utilisation de pièces de rechange originales. Le non-respect de ce qui précède peut compromettre la sécurité de l'appareil.**
- **Interdire l'utilisation sans surveillance de l'appareil aux enfants ainsi qu'aux handicapés.**
- **Ne pas installer l'appareil dans des pièces où l'air peut contenir du gaz, de l'huile, du souffre ni à proximité de sources de chaleur.**
- **Ne pas appuyer d'objets lourds ou chauds sur l'appareil.**
- **Si vous décidiez de ne plus utiliser un appareil de ce type, il est recommandé de le mettre hors d'usage en coupant le câble d'alimen-tation, après avoir débranché la fiche de la prise de courant. Il est en outre recommander de rendre inoffensives les éléments de l'appareil susceptibles de constituer un danger, notamment pour les enfants, qui pourraient se servir de l'appareil hors d'usage pour jouer.**
- **Si le cordon d'alimentation est endommagé, pour éviter des risques, il doit être remplacé par le producteur, son agent ou une personne également qualifiée.**

WICHTIGE HINWEISE

- ***Das Gerät startet 3 Minuten nach der letzten Abschaltung, um Folgeschäden des Verdichters zu vermeiden.***
- ***Dieses Gerät darf nur für den Gebrauchszweck eingesetzt werden, für den es ausdrücklich entwickelt wurde, d.h. zum Klimatisieren der Räume, in denen es installiert ist. Jeder anderweitige Gebrauch ist als unsachgemäß und daher gefährlich anzusehen. Der Hersteller haftet nicht für Folgeschäden, die durch unsachgemäße, falsche und unangemessene Ver- wendung entstehen können.***
- ***Bei Betriebsstörungen keine eigenmächtigen Eingriffe vornehmen, sondern das Gerät ausschalten. Etwaige Reparaturen dürfen ausschließlich von den Vertrags-Servicezentren und unter Verwendung von Originalersatzteilen ausgeführt werden. Bei Zuwiderhandeln ist die Betriebssicherheit des Gerätes gefährdet.***
- ***Das Gerät darf nicht von Kindern oder von Personen, die die Funktion nicht kennen, ohne Beaufsichtigung benutzt werden.***
- ***Das Gerät nie in Räumen mit g as-, öl- oder schwe-felhaltiger Luft und auch nicht in der Nähe von Wärmequellen installieren.***
- ***Keine schweren oder heißen Gegenstände auf das Gerät legen.***
- ***Bei der Entsorgung des Gerätes das Netzkabel durchschneiden und alle Teile entfernen, mit denen Kinder spielen und sich dabei verletzen können.***
- ***Wenn das Versorgungskabel beschädigt ist, ist dieses zur Vermeidung von Gefahren vom Hersteller, seinem Beauftragten oder von entsprechend qualifiziertem Personal zu ersetzen.***

Non immettere R-410A nell'atmosfera: l'R-410A è un gas serra fluorurato, richiamato nel Protocollo di Kyoto, con un Potenziale di Riscaldamento Globale (GWP)= 1975

Non immettere R-407C nell'atmosfera: l'R-407C è un gas serra fluorurato, richiamato nel Protocollo di Kyoto, con un Potenziale di Riscaldamento Globale (GWP)= 1653

Do not vent R-410A into atmosphere: R-410A is a fluorinated greenhouse gas, covered by Kyoto Protocol, with a Global Warming Potential (GWP) = 1975

Do not vent R-407C into atmosphere: R-407C is a fluorinated greenhouse gas, covered by Kyoto Protocol, with a Global Warming Potential (GWP) = 1653

Ne pas émettre de R-410A dans l'atmosphère: le R-410A est un gaz à effet de serre fluoré, cité dans le Protocole de Kyoto, avec un Pouvoir de Réchauffement Global (GWP) égal à 1975

Ne pas émettre de R-407C dans l'atmosphère: le R-407C est un gaz à effet de serre fluoré, cité dans le Protocole de Kyoto, avec un Pouvoir de Réchauffement Global (GWP) égal à 1653

R-410A nicht in die Atmosphäre auslassen: R-410A ist ein im Kyoto-Protokoll verzeichnetes Fluorgasmit mit einem globalem Treibhauspotential (GWP) = 1975

R-407C nicht in die Atmosphäre auslassen: R-407C ist ein im Kyoto-Protokoll verzeichnetes Fluorgasmit mit einem globalem Treibhauspotential (GWP) = 1653

KLIMA BY SPENGLER Zu Ihrem Vorteil Für unsere Kunden

USO PREVISTO

1.3

El acondicionador debe ser utilizado exclusivamente para mejorar y hacer agradable la temperatura del ambiente.
Para conseguir el máximo bienestar, es imprescindible calcular las cargas térmicas de verano correspondientes al local interesado.

ADVERTENCIAS

1.4

- Para impedir que se dañe el compresor, cada puesta en marcha se retarda 3 minutos respecto al último apagado.
- Este aparato debe destinarse únicamente al uso para el que ha sido expresamente concebido, es decir para climatizar los ambientes en los que está instalado. Cualquier otro uso debe considerarse impropio y por lo tanto peligroso. El fabricante no podrá ser considerado responsable por eventuales daños derivados de usos inadecuados, erróneos e irrazonables.
- En caso de avería y/o mal funcionamiento del aparato, apáguelo y eviten toda manipulación. Para eventuales reparaciones diríjanse solamente a un centro de asistencia técnqiaca autorizado por el fabricante y soliciten el empleo de piezas de recambio originales. La falta de respeto de todo lo antes expuesto puede poner en peligro la seguridad del aparato.
- No permitan que los niños o personas inhábiles usen el aparato sin vigilancia.
- No instalen el aparato en ambientes donde el aire pueda contener gas, aceite, azufre o cerca de fuentes de calor.
- No apoyen objetos pesados o calientes sobre el aparato.
- En caso de que se decida no utilizar más un aparato de este tipo se recomienda inutilizarlo cortando el cable de alimentación, después de haber quitado el enchufe de la toma de corriente. Se recomienda además inutilizar las partes del aparato susceptibles de constituir un peligro, especialmente para los niños que podrían usar el aparato fuera de uso para sus propios juegos.
- Si el cable de alimentación está dañado, para evitar riesgos, debe ser sustituido por el fabricante, por un agente o por una persona igualmente cualificada.

No libere R-410A en la atmósfera: el R-410A es un gas invernadero fluorado, citado en el Protocolo de Kyoto, con un Potencial de Calentamiento Global (GWP) = 1975

No libere R-407C en la atmósfera: el R-407C es un gas invernadero fluorado, citado en el Protocolo de Kyoto, con un Potencial de Calentamiento Global (GWP) = 1653

USO PREVISTO

O climatizador deve ser utilizado exclusivamente para melhorar e tornar confortável a temperatura do ambiente. Para obter o máximo bem-estar é indispensável efectuar um cálculo das cargas térmicas de verão relativas ao local interessado.

ADVERTÊNCIAS

- *Para impedir que o compressor se danifique o arranque está atrasado de 3 minutos relativamente à última desligação.*
- *Este aparelho deverá ser destinado só para o uso para o qual foi expressamente concebido, isto é, para climatizar os ambientes onde se encontra instalado. Qualquer outro tipo de uso é considerado impróprio e portanto é perigoso. O construtor não se responsabiliza por eventuais danos causados por uso impróprio, incorrecto ou irracional do aparelho.*
- *Em caso de avaria e/ou de mau funcionamento do aparelho, desligá-lo e não tentar reparar. Para eventuais reparações contactar exclusivamente os centros de assistência técnica autorizados e exigir a utilização de peças de substituição originais. O não cumprimento de quanto acima exposto poderá comprometer a segurança do aparelho.*
- *Não permitir que o aparelho seja usado por crianças ou por pessoas incapazes, sem vigilância.*
- *Não instalar o aparelho em ambientes em locais onde o ar contém gás, óleo, enxofre ou próximo de fontes de calor.*
- *Não apoiar objectos pesados ou quentes sobre o aparelho.*
- *Caso se decida de não utilizar mais um aparelho deste tipo, é aconselhável torná-lo inoperante cortando o cabo de alimentação, após ter desligado a ficha da tomada de corrente. É aconselhável tornar inócuas aquelas partes do aparelho susceptíveis de constituir um perigo, especialmente para as crianças que poderão servir-se do aparelho para usá-lo como brinquedo.*
- *Se o cabo de alimentação estiver estragado, para evitar perigos, deve ser substituído pelo fabricante, um seu agente ou por uma pessoa qualificada.*

Não libertar o R-410A para a atmosfera: o R-410A é um gás de efeito estufa fluorurado, indicado no Protocolo de Kyoto, com um Potencial de Aquecimento Global (GWP) = 1975

Não libertar o R-407C para a atmosfera: o R-407C é um gás de efeito estufa fluorurado, indicado no Protocolo de Kyoto, com um Potencial de Aquecimento Global (GWP) = 1653

VOORZIEN GEBRUIK

De klimaatregelaar mag uitsluitend worden gebruikt om de temperatuur in de omgeving te verbeteren en comfortabeler te maken.
Voor een zo aangenaam mogelijk leefklimaat is een berekening van de zomerse warmtebelastingen met betrekking tot de bewuste ruimte noodzakelijk.

BELANGRIJKE AANWIJZINGEN

- Om beschadiging van de compressor te voorkomen is elke start 3 minuten vertraagd nadat het apparaat de laatste keer uitgeschakeld is.
- Dit apparaat mag uitsluitend en alleen worden bestemd voor het gebruik waarvoor hij uitdrukkelijk is ontworpen, oftewel de regeling van het klimaat in de ruimten waar hij wordt geïnstalleerd. Ieder ander gebruik moet als oneigenlijk en dus gevaarlijk worden beschouwd.. De fabrikant kan op geen enkele wijze aansprakelijk gesteld worden voor eventueel persoonlijk letsel of materiële schade die veroorzaakt is door ongeschikt, onjuist of onredelijk gebruik.
- In geval van storingen en/of slechte werking van het apparaat, moet u het apparaat uitzetten en er niet zelf aan proberen te sleutelen. Voor eventuele reparaties mag u zich uitsluitend tot de bevoegde technische ser-vicecentra van de fabrikant wenden en om het gebruik van originele reserveonder-delen vragen. Wordt het bovenstaande niet in acht genomen dan kan de veili-gheid van het apparaat hierdoor in gevaar gebracht worden.
- Laat het apparaat niet zonder toezicht door kinderen gebruiken of door personen die er geen verstand van hebben.
- Installeer het apparaat niet in vertrekken waar de lucht gas, olie of zwavel kan bevatten en ook niet in de buurt van warmtebronnen.
- Leg geen zware of hete voorwerpen bovenop het apparaat.
- Als u besluit om het apparaat af te danken wordt geadviseerd om het apparaat onwerkzaam te maken door, nadat u de stekker uit het stopcontact gehaald heeft, het elektrische snoer door te knippen. Er wordt bovendien geadviseerd om de onderdelen van het apparaat die een gevaar kunnen ople-veren, vooral voor kinderen die ermee kunnen gaan spelen, onschadelijk te maken.
- Indien de voedingskabel beschadigd is moet deze, om risico's te voorkomen, vervangen worden door de fabrikant, diens agent of door iemand met dezelfde kwalificatie.

Geen R-410A in de atmosfeer uitstoten: R-410A is een gefluoreerd broeikasgas waarnaar verwezen wordt in het Protocol van Kyoto, met aardopwarmingsvermogen (GWP) = 1975

Geen R-407C in de atmosfeer uitstoten: R-407C is een gefluoreerd broeikasgas waarnaar verwezen wordt in het Protocol van Kyoto, met aardopwarmingsvermogen (GWP) = 1653

ÐÑÏÂËÅÐÏÌÅÍÇ ×ÑÇÓÇ

Ç óõóêåõÞ êëéìáôéóìïý ðñÝðåé íá ÷ñçóéìïðïéåßôáé áðïêëåéóôéêÜ ãéá íá âåëôéþíåé êáé íá êÜíåé ðéï Üíåôç ôç èåñìïêñáóßá ôïõ ðåñéâÜëëïíôïò. Ãéá íá åðéôõ÷èåß ìÝãéóôç ùöÝëåéá åßíáé áðáñáßôçôï íá ðñïçãçèåß õðïëïãéóìüò ôùí èåñìéêþí öïñôßùí êáôÜ ôç èåñéíÞ ðåñßïäï ãéá ôï ðåñéâÜëëïí óôï ïðïßï èá ôïðïèåôçèåß.

ÐÑÏÅÉÄÏÐÏÉÇÓÅÉÓ

- *Ãéá íá áðïöåýãïíôáé ïé æçìéÝò óôïí óõìðéåóôÞ êÜèå îåêßíçìá êáèõóôåñåßôáé 3 ëåðôÜ Ýðåéôá áðü ôçí ôåëåõôáßá äéáêïðÞ.*
- *Áõôü ç óõóêåõÞ ðñïïñßæåôáé áðïêëåéóôéêÜ ãéá ôç ÷ñÞóç ãéá ôçí ïðïßá Ý÷åé êáôáóêåõáóôåß, äçëáäÞ ãéá ôïí êëéìáôéóìü ôïõ ðåñéâÜëëïíôïò üðïõ Ý÷åé åãêáôáóôáèåß. ÊÜèå Üëëç ÷ñÞóç èåùñåßôáé áêáôÜëëçëç êáé åðïìÝíùò åðéêßíäõíç. Ï êáôáóêåõáóôÞò äå ìðïñåß íá èåùñåßôáé õðåýèõíïò ãéá ôéò ôõ÷üí æçìéÝò ðïõ ìðïñïýí íá ðñïêýøïõí áðü ìßá áêáôÜëëçëç, åóöáëìÝíç ç áðåñßóêåðôç ÷ñÞóç.*
- *Óå ðåñßðôùóç âëÜâçò ç/êáé êáêÞò ëåéôïõñãßáò ôçò óõóêåõÞò, áðåíåñãïðïéÞóôå ôçí êáé ìç ôçí ðáñáâéÜæåôå. Ãéá ôéò ôõ÷üí åðéóêåõÝò áðåõèõíèåßôå áðïêëåéóôéêÜ óôá êÝíôñá ôå÷íéêÞò õðïóôÞñéîçò ðïõ åßíáé åîïõóéïäïôçìÝíá áðü ôïí êáôáóêåõáóôÞ êáé æçôåßóôå ôá ðñùôüôõðá áíôáëëáêôéêÜ.
Ç ìç ôÞñçóç ôùí áíùôÝñù üñùí ìðïñåß íá ðñïêáëÝóåé âëÜâåò óôçí áóöÜëåéá ôçò óõóêåõÞò.*
- *Ìçí åðéôñÝðåôå ôç ÷ñçóéìïðïßçóç ôçò óõóêåõÞò óôá ðáéäéÜ Þ óå áíßêáíá ãéá ôï óêïðü áõôü Üôïìá, ÷ùñßò åðßâëåøç.*
- *Ìçí ôïðïèåôåßôå ôç óõóêåõÞ óå ðåñéâÜëëïí ðïõ ðåñéÝ÷åé áÝñéá, ëÜäéá, èåßï ç êïíôÜ óå ðçãÝò èåñìüôçôáò.*
- *Ìçí ôïðïèåôåßôå âáñéÜ ç æåóôÜ áíôéêåßìåíá ðÜíù óôçí óõóêåõÞ.*
- *Óå ðåñßðôùóç ðïõ èá áðïöáóßóåôå íá ìçí ÷ñçóéìïðïéåßôå ðéá áõôïý ôïõ åßäïõò ôçí óõóêåõÞ, óõíßóôáôáé íá ôç èÝóåôå óå êáôÜóôáóç åêôüò ëåéôïõñãßáò áðïóõíäÝïíôáò ôï êáëþäéï ôñïöïäïóßáò áðü ôçí ðñßæá çëåêôñéêÞò ðáñï÷Þò.
Óõíßóôáôáé åðßóçò íá á÷ñçóôåýïíôáé ôá åîáñôÞìáôá ôçò óõóêåõÞò ðïõ äýíáôáé íá áðïôåëÝóïõí êßíäõíï, åéäéêÜ ãéá ôá ðáéäéÜ, ôá ïðïßá ìðïñïýí íá ÷ñçóéìïðïéÞóïõí ôçí åêôüò ëåéôïõñãßáò óõóêåõÞ ìå óêïðü ôï ðáé÷íßäé.*
- *ÅÜí ôï êáëþäéï ôñïöïäïóßáò Ý÷åé êáôáóôñáöåß, ðñïò áðïöõãÞ êéíäýíùí, ðñÝðåé íá áíôéêáôáóôáèåß áðü ôïí ðáñáãùãü, Ýíáí áíôéðñüóùðü ôïõ Þ áðü Üôïìï ìå ôçí ßäéá åéäßêåõóç.*

Ìçí åêðÝìðåôå ôï R-410Á óôçí áôìüóöáéñá: Ôï R-410Á åßíáé Ýíá öèïñéïý÷ï áÝñéï ôïõ èåñìïêçðßïõ, ôï ïðïßï ðåñéëáìâÜíåôáé óôï Ðñùôüêïëëï ôïõ Êéüôï, ìå Äõíáìéêü Ðëáíçôéêþò ÁýîçóçòôçòÈåñìïêñáóßáò (GWP) = 1975

Ìçí åêðÝìðåôå ôï R-407C óôçí áôìüóöáéñá: Ôï R-407C åßíáé Ýíá öèïñéïý÷ï áÝñéï ôïõ èåñìïêçðßïõ, ôï ïðïßï ðåñéëáìâÜíåôáé óôï Ðñùôüêïëëï ôïõ Êéüôï, ìå Äõíáìéêü Ðëáíçôéêþò Áýîçóçò ôçò Èåñìïêñáóßáò (GWP) = 1653

Zu Ihrem Vorteil. Für unsere Umwelt!

I

ATTENZIONE!
QUESTO PRODOTTO CONTIENE GAS REFRIGERANTE R-410A O R-407C CON CARATTERISTICHE DI ODP=0 (POTENZIALE IMPOVERIMENTO OZONO).

SMALTIMENTO
Il simbolo sul prodotto o sulla confezione indica che il prodotto non deve essere considerato come un normale rifiuto domestico, ma deve essere portato nel punto di raccolta appropriato per il riciclaggio di apparecchiature elettriche ed elettroniche.
Provvedendo a smaltire questo prodotto in modo appropriato, si contribuisce a evitare potenziali conseguenze negative per l'ambiente e per la salute, che potrebbero derivare da uno smaltimento inadeguato del prodotto.
Per informazioni più dettagliate sul riciclaggio di questo prodotto, contattare l'ufficio comunale, il servizio locale di smaltimento rifiuti o il negozio in cui è stato acquistato il prodotto. Questa disposizione è valida solamente negli Stati membri dell'UE.

IMPORTANTE!
Per prevenire ogni rischio di folgorazione è indispensabile staccare l'interruttore generale prima di effettuare collegamenti elettrici ed ogni operazione di manutenzione sugli apparecchi.

Rendere note a tutto il personale interessato al trasporto ed all'installazione della macchina le presenti istruzioni.

1.5 ACCESSORI A CORREDO

1- Tubo flessibile da 1.5 m.
2- Convogliatore terminale per finestra
3- Flangia per installazione a vetro o a muro (solo per le versioni in cui è prevista)
4- Tappo chiusura flangia (solo per le versioni in cui è previsto)
5- ventosa per finestra
6- manuale di uso e manutenzione
7- telecomando

GB

ATTENTION!
THIS PRODUCT CONTAINS R-410A OR R-407C REFRIGERANT WITH O.D.P. = 0 (OZONE DEPLETION POTENTIAL).

DISPOSAL
This symbol on the product or its packaging indicates that the appliance cannot be treated as normal domestic trash, but must be handed in at a collection point for recycling electric and electronic appliances.
Your contribution to the correct disposal of this product protects the environment and the health of your fellow men. Health and the environment are endangered by incorrect disposal.
Further information about the recycling of this product can be obtained from your local town hall, your refuse collection service, or in the store at which you bought the product.
This regulation is valid only in EU member states.

IMPORTANT!
To prevent any risk of electrocution, always disconnect the main circuit breaker before making electric connections or performing any maintenance on the units.

The following instructions must be made known to all personnel involved in the machine's transport and installation.

ACCESSORIES SUPPLIED

1- 1.5 m flexible pipe.
2- Window air conveyor outlet
3- Window or wall installation flange (only for versions where envisaged)
4- Flange cap (only for versions where envisaged)
5- Window suction cup
6- use and maintenance manual
7- remote control

F

ATTENTION!
CET APPAREIL CONTIENT DU GAZ RÉFRIGÉRANT R-410A OU R-407C CLASSÉ ODP = 0 (APPAUVRISSEMENT POTENTIEL DE LA COUCHE D'OZONE).

ELIMINATION
Ce symbole apposé sur le produit ou son emballage indique que ce produit ne doit pas être jeté au titre des ordures ménagères normales, mais doit être remis à un centre de collecte pour le recyclage des appareils électriques et électroniques. En contribuant à une élimination correcte de ce produit, vous protégez l'environnement et la santé d'autrui. L'environnement et la santé sont mis en danger par une élimination incorrecte du produit. Pour toutes informations complémentaires concernant le recyclage de ce produit, adressez-vous à votre municipalité, votre service des ordures ou au magasin où vous avez acheté le produit. Cette consigne n'est valable que pour les états membres de l'UE.

IMPORTANT!
Afin de prévenir tout risque d'électrocution, il est indispensable de couper le courant au disjoncteur principal avant d'effectuer des branchements électriques et toute opération d'entretien sur les appareils.

Communiquer ces instructions à tout le personnel concerné par le transport et l'installation de la machine.

ACCESSOIRES FOURNIS

1- Tube flexible d'1.5 m.
2- Convoyeur terminal pour fenêtre
3- Bride pour installation murale ou sur vitre (uniquement pour les versions où cela est prévu)
4- Bouchon fermeture bride (uniquement pour les versions où cela est prévu)
5- Ventouse pour fenêtre
6- notice d'utilisation et d'entretien
7- télécommande

D

ACHTUNG!
DIESES PRODUKT ENTHÄLT KÄLTEMITTEL R-410A AUF R-407C MIT DEN EIGENSCHAFTEN ODP=0 (OZONZEHRUNGSPOTENTIAL).

ENTSORGUNG
Dieses Symbol auf dem Produkt oder seiner Verpackung weist darauf hin, dass dieses Produkt nicht als normaler Haushaltsabfall zu behandeln ist, sondern an einem Sammelpunkt für das Recycling von elektrischen und elektronischen Geräten abgegeben werden muss. Durch Ihren Beitrag zum korrekten Entsorgen dieses Produktes schützen Sie die Umwelt und die Gesundheit Ihrer Mitmenschen. Umwelt und Gesundheit werden durch falsches Entsorgen gefährdet.
Weitere Informationen über das Recycling dieses Produktes erhalten Sie von Ihrem Rathaus, Ihrer Müllabfuhr oder dem Geschäft, in dem Sie das Produkt gekauft haben.
Diese Vorschrift ist nur gültig für Mitgliedstaaten der EU.

WICHTIG!
Um dem Risiko eines Stromschlags vorzubeugen, muss unbedingt der Hauptschalter ausgeschaltet werden, bevor elektrische Anschlüsse hergestellt oder Instandhaltungsarbeiten an den Geräten vorgenommen werden.

Das für den Transport und für die Maschineninstallation zuständige Personal ist von diesen Anweisungen in Kenntnis zu setzen.

GELIEFERTES ZUBEHÖR

1- Schlauch in einer Länge von 1.5 m
2- Luftleitungsverschluss für Fenster
3- Flansch zur Montage an Mauer- oder Glaswänden (nur für Versionen, bei denen dies vorgesehen ist)
4- Flanschverschluss (nur für Versionen, bei denen dies vorgesehen ist)
5- Saugkopf für Fenster
6- Bedienungs- und Wartungsanleitung
7- Fernbedienung

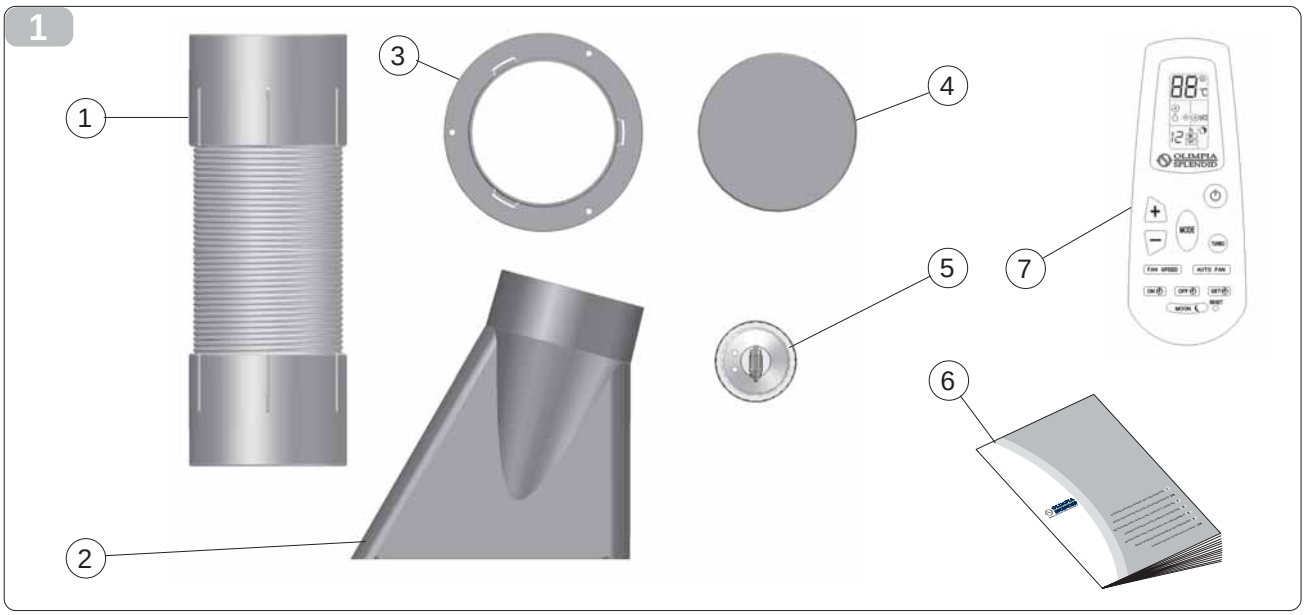

Klima BY SPENGLER
Ihrem Komfort unsere Umwelt!

¡ATENCIÓN!
ESTE PRODUCTO CONTIENE GAS REFRIGERAN-TE R-410A O R-407C CON CARACTERÍSTICAS DE ODP=0 (POTENCIAL DE EMPOBRECIMIENTO DEL OZONO).

ATENÇÃO!!!
ESTE PRODUTO CONTÉM GÁS REFRIGERANTE R-410A OU R-407C COM CARACTERÍSTICAS DE ODP=0 (POTENCIAL EMPOBRECIMENTO DO OZONO).

LET OP!
DIT PRODUKT BEVAT HET ECOLOGISCHE KOELMIDDEL (GAS) R-410A OF R-407C MET EEN ODP-KARAKTERISTIEK (P O T E N T I Ë L E OZONAFBRAAK) = 0.

ÐÑÏÓÏ×Ç!
ÁÕÔÏ ÔÏ ÐÑÏÉÏÍ ×ÑÇÓÉÌ ÏÐÏÉÅÉ ÃÉÁ ÔÇÍ ØÕÎÇ ÁÅÑÉÏ R-410A Ç R-407C ÌÅ ×ÁÑÁÊÔÇÑÉÓÉÊÁ ODP = 0 (ÄÕÍÁÔÏÇÔÁ ÐÔÙ×ÅÕÓÇÓ ÏÆÏÍÔÏÓ).

DESGUACE
Este símbolo sobre el producto o su embalaje, indica que el mismo no puede ser tratado como residuo doméstico habitual, sino debe ser entregado en un punto de recogida para el reciclado de aparatos eléctricos y electrónicos.
Con su contribución para el desguace correcto de este producto, protegerá el medio ambiente y la salud de sus prójimos. Con un desguace erróneo, se pone en riesgo el medio ambiente y la salud.
Otras informaciones sobre el reciclado de este producto las obtendrá de su ayuntamiento, recogida de basura o en el comercio donde haya adquirido el producto.
Esta norma es válida únicamente para los estados miembros de la UE.

ELIMINAÇÃO
Este símbolo que se encontra no produto ou na respectiva embalagem, indica que o produto não pode ser tratado como resíduo doméstico normal, devendo ser entregue num centro de recolha e de reciclagem para aparelhos eléctricos e electrónicos.
Graças ao seu contributo para a eliminação correcta deste produto, protege o ambiente e a saúde pública. A eliminação incorrecta de resíduos prejudica o ambiente e a saúde.
Para obter mais informações sobre a reciclagem deste produto, dirija-se à Câmara Municipal, aos serviços de recolha de resíduos ou à loja onde adquiriu o produto.
Este regulamento só é válido para os Estados-membros da UE.

VERWIJDERING SI
Dit symbool op het product of de verpakking geeft aan dat dit product niet via het normale huisvuil mag worden verwijderd, maar bij een centrale verzamelplaats voor de recycling van elektrische en elektronische apparaten moet worden afgegeven.
Wanneer u dit product op de juiste manier verwijdert, draagt u bij aan een beter milieu en de gezondheid van uw medemens. Het milieu en de gezondheid worden door een onjuiste verwijdering in gevaar gebracht.
Aanvullende informatie over de recycling van dit product ontvangt u bij uw gemeentehuis, uw vuilophaaldienst of de Mwinkel waar u dit product hebt gekocht.
Dit voorschrift geldt alleen voor EU-lidstaten.

ÁÐ ÏÓÕÑÓÇ
Aõôü ôï óý ìãïëï ðÜíù óôï ðñïúüí þ óôç óõóêåõáóåá ôïõ ðñïäåéêíýåé, ïôé áõôü ôï ðñïúüí äåí ìðïñåß íá áðïóõñèåß ìå ôá êáíïíéêÜ ðåñéâÁëïí áðïññßìáôá, áëëá ðñÝðåé íá ðáñáäïèåß óå ìéá èÝóç óõëëïãÞò ãéá ôçí áíáêýêëùóç ôùí çëåêôñéêþí êáéçëåêôñïíéêþí óõóêåõþí.
Ìå ôçí ðñïóö ïñÜ óáò óôç óùóôÞ áðüóõóçóç áõôïõ ôïõ ðñïúüíôïò ðñïóôáôåýåôåé ôï äåñåâÜëëïíí êáéôçí õãåßá ôùí óõíáíèñþðùí óáò.
Tï ðåñéâÜëëïíí êáé ç õãåßá ôßèåíôáéóå êßíäõïí áðü ìßá ëÜèïò áðüóõóçóç.
ÐåñáéôÝñù ðëçñïö ïñßåò ãéá ôçí áíáêýêëùóç áõôïý ôïõ ðñïúüíôïò ìðïñåßôå íá Ýxåôå óôï äçìáxåßï óáò, óôçí ðçñåóßá áðïêìåßùóçò ôùí áðïññßìáôùí Þ óôïo êáÜôóçìá, óôo oðïßo áãïñÜóá- ôå áõôü ôï ðñïúüí.
Aõôüò ï êáíïíéóìüò éóxýåé ìüíï ãéá ôçò xþñåò ìÝëç ôçò EE.

IMPORTANTE!
Para prevenir el riesgo de fulguración es indispensable desconectar el interruptor general antes de efectuar conexiones eléctricas y llevar a cabo las operaciones de mantenimiento en los equipos.

IMPORTANTE!
Para prevenir os riscos de fulguração é indispensável desligar o interruptor geral antes de efetuar ligações eléctricas e qualquer operação de manutenção nos aparelhos.

BELANGRIJK!
Om elk risico van elektrische schokken te vermijden is het absoluut verplicht om vóór de elektrische aansluitingen en alle onderhoudsingrepen op de apparaten de hoofdschakelaar uit te schakelen.

ÓÇ ÌÁÍÔÉÊÏ!
Ãéá íá áðïöýãåôå êÜèå êßíäõíï çëåêôñïðëçîßáò åßíáé áðáñáßôçôï íá áðïóõíäÝóåôå ôï åßíéêü äéáêüðôç ðñïôïý ðñáãìáôï-ðïéÞóåôå ôçí çëåêôñéêÞ óýíäåóç êáé ðñßí áðü êÜèå åðÝìâáóç óõíôÞñçóçò ôçò óõóêåõÞò.

Poner las presentes instrucciones en conocimiento de todo el personal afectado por el transporte y la instalación de la máquina.

Comunique estas instruções a todo o pessoal que se ocupar do transporte e da instalação da máquina.

Breng al het bij het transport en de installatie van de machine betrokken personeel op de hoogte van deze instructies.

Íá ðáñÝ÷åôå ôéò ðáñïýóåò ïäçãßåò óå üëï ôï ðñïóùðéêü ðïõ åðéâáñýíåôáé ìå ôç ìåôáöïñÜ êáé ôçí åãêáôÁóôáóç ôçò óõóêåõÞò.

ACCESORIOS EN DOTACIÓN

1- Tubo flexible de 1.5 m.
2- Transportador terminal para ventana
3- Brida para instalación en cristal o en pared (solamente para las versiones en las que está prevista)
4- Tapón de cierre brida (solamente para las versiones en las que está previsto)
5- Ventosa para ventana
6- manual de uso y mantenimiento
7- control remoto

ACESSÓRIOS FORNECIDOS

1- Tubo flexível de 1.5 m.
2- Transportador terminal para janela
3- Anel para montagem no vidro ou na parede (somente para as versões nas quais é previsto)
4- Tampa de fecho do anel (somente para as versões nas quais é prevista)
5- Ventosa para janela
6- manual de uso e manutenção
7- telecomando

STANDAARDACCESSOIRES

1- Flexible leiding van 1.5 m
2- Eindstuk luchtleiding voor venster
3- Flens voor installatie tegen een ruit of wand (alleen voor de versies waarin dat van toepassing is)
4- Flens-afsluitdop (alleen voor de versies waarin dat van toepassing is)
5- Zuignap voor venster
6- handleiding voor gebruik en onderhoud
7- afstandsbediening

Á ÎÅÓÏÏÕÁÑ ÐÏÕ ÓÕÍÏÄÁÕÏÕÍ ÔÇ ÓÕÓÉÅÕÇ

1- Åýêáìðôïò óùëÞíáò 1.5 ìÝôñïõ
2- Áêñáßïò äéï÷åõôôÞò ãéá ôï ðáñÜèõñï
3 - ÖëÜíôæá ãéá ôçí ôïðïèÝôçóç óá ôæÜìé Þ óá ôïß÷ï (ìüíï ãéá ôïõò ôýðïõò üðïõ ðñïâëÝðåôáé)
4 - Ðþìá êëåóßìáôïò öëÜíôæáò (ìüíï ãéá ôïõò ôýðïõò üðïõ ðñïâëÝðåôáé)
5 - Âåíôïýæá ãéá ôï ðáñÜèõñï
6- åãã÷åéñßäéï ÷ñÞóçò êáé óõíôÞñçóçò
7- ôçëå÷åéñéóôÞñéï

1.5

KLIMA Shop! BY SPENGLER Immer klimaneutral Für unsere Umwelt

I

INSTALLAZIONE

2.1 IDENTIFICAZIONE DELLE PARTI PRINCIPALI (fig. 2)

1) Pannello comandi
2) Griglia di uscita dell'aria
3) Filtro dell'aria con griglia
4) Tappo per svuotamento dell'acqua di condensa
5) Entrata dell'aria esterna
6) Uscita dell'aria esterna
7) Maniglia di spostamento

2.2 AVVERTENZE

Installazione non corretta (fig. 3)

Installazione corretta (fig. 4)

- Assicuratevi che tende o altri oggetti non ostruiscano i filtri di aspirazione.
- Collegare il climatizzatore solo a prese dotate di messa a terra.
- L'efficienza del climatizzatore è garantita da una pulizia effettuata annualmente da un Centro di assistenza.
- Il climatizzatore non deve essere utilizzato in locali adibiti a lavanderia.
- Installare il climatizzatore solo in locali asciutti.
- Il climatizzatore non deve essere messo in funzione in presenza di materiali, vapori o liquidi pericolosi.
- Assicurarsi di mantenere tra il climatizzatore e le strutture adiacenti le distanze minime indicate in figura 5.1.

Attenzione!
Pericolo di esplosione o incendio.
- Installare il climatizzatore su superfici piane.

GB

INSTALLATION

IDENTIFICATION OF MAIN COMPONENTS (fig. 2)

1) Control panel
2) Air outlet grille
3) Air filter with grille
4) Plug for draining condensation water
5) External air inlet
6) External air outlet
7) Handle for moving

WARNING

Incorrect assembly (fig. 3)

Correct assembly (fig. 4)

- *Make sure curtains or other objects ar e not obstructing the suction filter.*
- *Always connect the air conditioner to a grounded socket.*
- *To assure maximum efficiency of your air conditioner have it cleaned once a year by a Service Center.*
- *The air conditioner must not be used in laundries.*
- *The air conditioner must be installed in a dry place only.*
- *Make sure that the minimum distances between the conditioner and adjacent structures respect those indicated in figure 5.1*

Warning!
Danger of explosion or fire.
- *Always install the conditioner on a flat surface.*

F

INSTALLATION

IDENTIFICATION DES COMPOSANTS PRINCIPAUX (fig. 2)

1) Panneau de commande
2) Grille d'évacuation de l'air
3) Filtre de l'air avec grille
4) Bouchon pour le vidage de l'eau de condensation
5) Entrée de l'air externe
6) Sortie de l'air externe
7) Poignée pour le déplacement

MISE EN GARDE

Montage non correct (fig. 3)

Montage correct (fig. 4)

- Contrôlez qu'aucun obstacle ne gêne le filtre d'aspiration.
- Brancher le climatiseur à des prises équipées de mise à la terre uniquement;
- Un nettoyage effectué tous les ans par un Centre SAV garantit le bon fonctionnement du climatiseur.
- Le climatiseur ne doit pas être utilisé dans des locaux servant de buanderie.
- Installer le climatiseur uniquement dans des locaux secs.
- Veiller à garder entre le climatiseur et le structures adjacentes les distances minimales indiquées à la figure 5.1.

Attention!
Danger d'explosion ou d'incendie.
- Installer le climatiseur sur des surfaces planes.

D

INSTALLATION

BEZEICHNUNG DER WICHTIGSTEN TEILE (Abb. 2)

1) Bedienkonsole
2) Luftablaßgitter
3) Luftfilter mit Gitter
4) Kondenswasser-Ablaßschraube
5) Außenlufteingang
6) Außenluftausgang
7) Verschiebegriff

WICHTIGER HINWEIS

Falsche Montage (Abb. 3)

Richtige Montage (Abb. 4)

- *Sicherstellen, daß sich der Ansaugfilter nicht zu nahe bei Vorhängen oder anderen behindernden Gegenständen befindet.*
- *Die Klimaanlage darf nur an Steckbuchsen mit Schutzleiter angeschlossen werden.*
- *Zur Erhaltung der Betriebstüchtigkeit der Klimaanlage ist eine jährliche Reinigung durch einen technischen Kundendienst erforderlich.*
- *Die Klimaanlage darf nicht in Waschräumen installiert werden.*
- *Die Klimaanlage darf nur in trockenen Räumen installiert werden.*
- *Stellen Sie die in der Abbildung 5.1 angegebenen Mindestabstände zwischen der Klimaanlage und den angrenzenden Strukturen sicher.*

Achtung! Explosions- oder Brandgefahr.
- *Die Klimaanlage ist auf glatter Oberfläche aufzustellen.*

Klima Shop! BY SPENGLER ® Zu Ihrem Vorteil. Für unsere Umwelt!

2

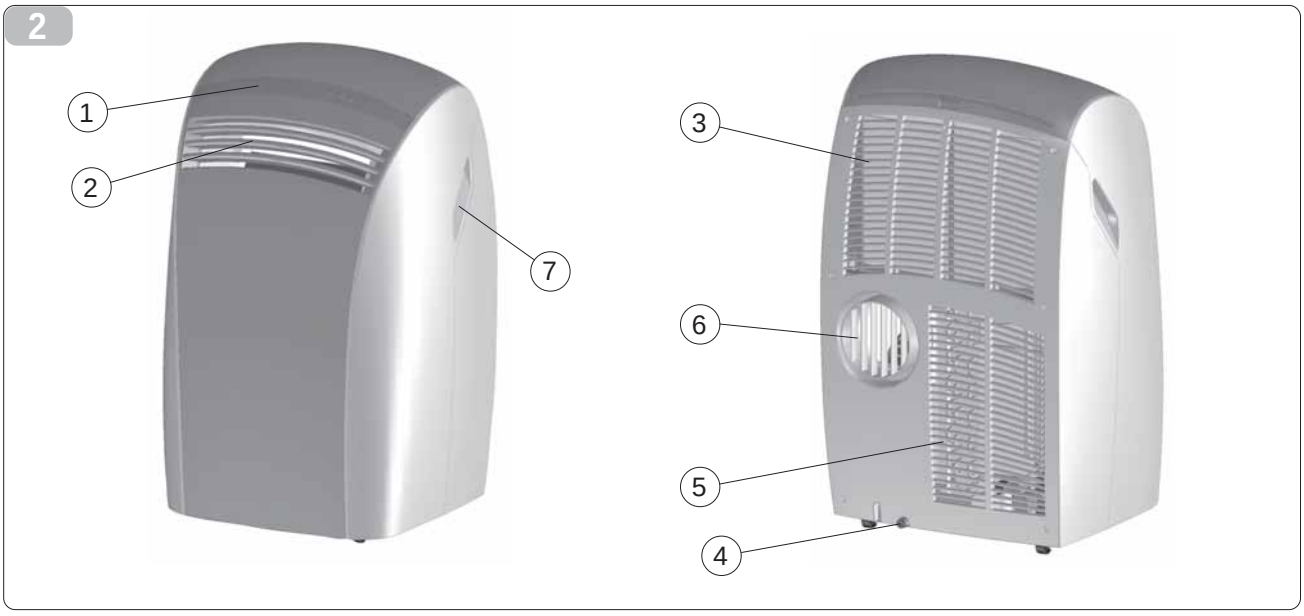

E

INSTALACIÓN

IDENTIFICACIÓN DE LAS PARTES PRINCIPALES (fig. 2)

1) Panel de mando
2) Rejilla de salida del aire
3) Filtro del aire con rejilla
4) Tapón para vaciado del agua de condensación
5) Entrada del aire exterior
6) Salida del aire exterior
7) Manilla de desplazamiento

ADVERTENCIAS

Montaje incorrecto (fig. 3)

Montaje correcto (fig. 4)

- Asegúrense de que cortinas u otros objetos no obstruyen el filtro de aspiración.
- Conectar el climatizador sólo en tomas con protección de tierra.
- La eficiencia del climatizador está garantiza por una limpieza efectuada anualmente en un Centro de asistencia.
- El climatizador no tiene que ser utilizado en locales destinados a lavandería.
- Instalar el climatizador sólo en locales secos.
- Mantenga siempre las distancias mínimas indicadas en la Fig. 5.1. entre el climatizador y las estructuras adyacentes.

Atención!
Peligro de explosión o incendio
- Instalar el climatizador en una superficie plana.

P

INSTALAÇÃO

IDENTIFICAÇÃO DAS PARTES PRINCIPAIS (fig. 2)

1) Painel de comandos
2) Grelha de saída do ar
3) Filtro do ar com grelha
4) Tampa para esvaziamento da água de condensação
5) Entrada do ar exterior
6) Saída do ar exterior
7) Manípulo de deslocação

ADVERTÊNCIAS

Instalação incorrecta (fig. 3)

Instalação correcta (fig. 4)

- *Verificar se as cortinas ou outros objectos não estão a obstruir os filtros de aspiração.*
- *Ligar o climatizador só a tomadas com ligação à terra.*
- *A eficiência do climatizador é garantida por uma limpeza efectuada anualmente por um Centro de assistência.*
- *O climatizador não deve ser utilizado em locais húmidos como a lavandaria.*
- *Instalar o climatizador só em locais secos.*
- *O climatizador não deve ser posto em funcionamento em presença de materiais, vapores ou líquidos perigosos.*
- *Certificar-se de manter as distâncias mínimas entre o climatizador e as estruturas adjacentes, indicadas na figura 5.1.*

Atenção!
Perigo de explosão ou incêndio.
- *Instalar o climatizador sobre*

NL

INSTALLATIE

IDENTIFICATIE VAN DE VOORNAAMSTE ONDERDELEN (fig. 2)

1) Bedieningspaneel
2) Luchtuitlaatrooster
3) Luchtfilter met rooster
4) Dop voor het aftappen van het condenswater
5) Buitenluchtinlaat
6) Buitenluchtuitlaat
7) Verplaatsingshandgreep

BELANGRIJKE AANWIJZINGEN

Onjuiste montage (fig. 3)

Juiste montage (fig. 4)

- Verzeker u ervan dat gordijnen of andere voorwerpen geen belemmering vormen voor het aanzuigfilter.
- Sluit de airconditioner alleen aan op geaarde stopcontacten.
- De goede werking van de airconditioner wordt gegarandeerd door een jaarlijkse reiniging door een Servicedienst.
- De airconditioner mag niet in vertrekken gebruikt worden die als wasruimte dienen.
- Installeer de airconditioner uitsluitend in droge vertrekken.
- Verzeker u ervan dat tussen de klimaatregelaar en de aangrenzende structuren de minimumafstanden in acht genomen worden die aangeduid worden in afbeelding 5.1.

Let op!
Ontploffings- of brandgevaar.
- Zet de airconditioner op een

GR

ÅÃÊÁÔÁÓÔÁÓÇ

Á ÍÁÃÍÙÑÉÓÇ ÔÙÍ ÊÕÑÉÙÍ Å Î ÁÑÔÇ Ì ÁÔÙÍ (åéê. 3) 2.1

1) Ðåíáêáò åëÝã÷ïõ
2) Ãñëéá åíááñéóìïý
3) Öïëôñï áÝñá ìå ãñëéá
4) Ðþìá ãéá ôçí åêÝíùóç ôïõ íåñïý áðü ôçí õãñáóßá
5) Åóùôåñéêü åíùôåñéêïý áÝñá
6) ¸îùôåñéêïý áíùôåñéêïý áÝñá
7) ×åñïýéé ãéá ôçí ìåôáêßíçóç

ÐÑÏÅÉÄÏÐÏÉÇÓÅÉÓ 2.2

Åóöáéìýíç åãêáôÜóôáóç (åéê. 3)

Óùóôþ åãêáôÜóôáóç (åéê. 4)

- *Óéãïõñåõôåßôå üôé êïõñôßíåò ç Üëëá áíôéêåßìåíá äåí åìðïäßæïõí ôá óßöõñá åéóüäïõ áÝñá.*
- *Íá óõíäÝåôå ôï êëéìáôéóôéêü ìüíï ìå ðñßæåò ðïõ äéáèÉôïõí ãåßùóç.*
- *Ç êáëþ ëåéôïõñãßá ôïõ êëéìáôéóôéêïý áããõÜôáé ìüíïí üôáí ðñáãìáôïðïéåßôáé ï åôþóéïò êáèáñéóìüò ôïõ áðü Ýíá êÉíôñï Ôå÷íéêþò åîïõóïãùìÉíïõ.*
- *Ôï êëéìáôéóôéêü äåí ðñÉðåé íá ÷ñçóéìïðïéåßôáé óå ÷þñïõò ðïõ ïäçãïýíôáé óôçí åéóüäïõ áÝñá.*
- *Íá ôïðïèåôåßôå ôï êëéìáôéóôéêü ìüíï óå óôåãåíü ÷þñï.*
- *Ôï êëéìáôéóôéêü äåí èá ðñÉðåé íá ôïèåôáé óå ëåéôïõñãßá ðáñïõóßá åðéêßíäõíùí ïåéêþí, áôìþí Þ õãñþí.*
- *Âåâáéùèåßôå üôé äéáôçñåßôå áíÜìåóá óôï êëéìáôéóôéêü êáé ôéò ðáñáêåßìåíåò êáôáóêåõÉò ôéò åëÜ÷éóôåò áðïóôÁóåéò ðïõ áíáöÉñïíôáé óôçí åéêüíá 5.1.*

Ðñïóï÷Þ!
Êßíäõíï Ýêñçîçò Þ ðõñêáãéÜò.
- *Ôïðïèåôåßôå ôï êëéìáôéóôéêü*

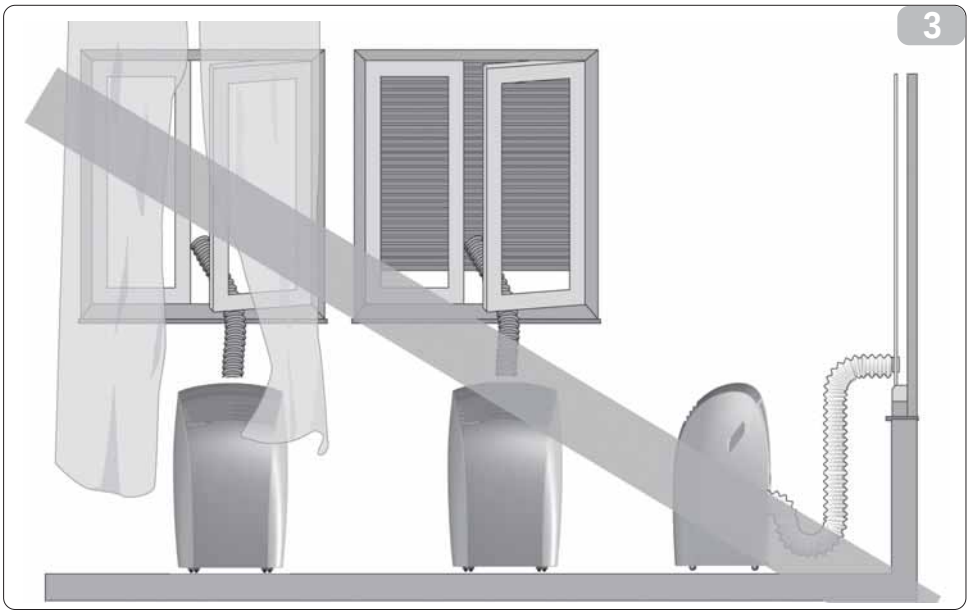

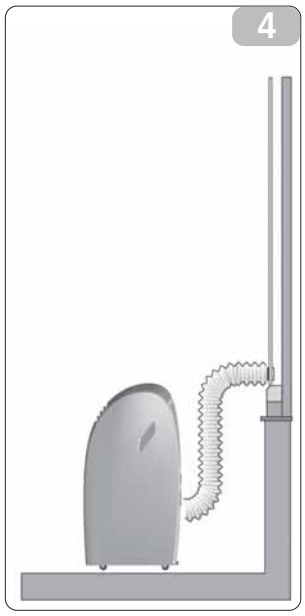

Kma Shop PROMOTER Zu Ihrem Vorteil Für unsere Umwelt

2.3 INSTALLAZIONE MOBILE (Fig. 5)

Il climatizzatore deve essere installato in ambiente adeguato.
Vi raccomandiamo di ridurre l'irraggiamento solare tramite tapparelle, tende, veneziane e di tenere chiuse porte e finestre.

- Posizionare il climatizzatore davanti a una finestra o a una portafinestra.
- Ripiegare il convogliatore terminale su se stesso (fig.5 A) e inserirlo nel tubo flessibile (fig.5 B).
- Inserire il tubo nel raccordo.
- Estendere il tubo solo per il necessario, in modo che il convogliatore dell'aria rimanga chiuso tra i battenti dell'infisso.

MOBILE INSTALLATION (Fig. 5)

The air conditioner must be installed in a suitable environment.
Use shutters, curtains, venetian blinds to reduce sunlight and keep doors and windows closed.

- *Position the air conditioner in front of a window or French window*
- *Fold the conveyor end (fig. 5 A) back on itself and insert it into the flexible hose (fig. 5 B).*
- *Insert the pipe into the fitting.*
- *Lay the pipe only as far as necessary so the air conveyor is closed between the windows.*

INSTALLATION MOBILE (Fig. 5)

Le climatiseur doit être installé dans un local approprié. Il est recommandé de réduire au minimum le rayonnement solaire au moyen de volets roulants, de rideaux, de stores vénitiens et de maintenir les portes et les fenêtres fermées.

- Positionner le climatiseur devant une fenêtre ou bien une porte-fenêtre.
- Replier le convoyeur final sur lui-même (fig. 5 A), puis l'insérer dans le tube flexible (fig. 5 B).• Introduisez le flexible dans le raccord.
- Ne tendez le flexible que si cela est nécessaire, de façon à ce que le convoyeur de l'air reste bloqué entre les battants de la fenêtre.

B E W E G L I C H E INSTALLATION (Abb. 5)

Die Klimaanlage muß in einem geeigneten Raum installiert werden.
Direkte Sonnenbestrahlung muß durch Rolläden, Vorhänge und dergleichen verhindert werden, Fenster und Türen sind geschlossen zu halten.

- *Die Klimaanlage vor einem Fenster oder einer Fenstertür aufstellen.*
- *Biegen Sie den Endförderer um sich selbst (Abb. 5 A) und führen ihn in den Schlauch (Abb. 5 B) ein.*
- *Den Schlauch am Anschlußstutzen befestigen.*
- *Den Schlauch nur so lang wie nötig ziehen, so daß die Luftleitung zwischen Fensterflügel und Fensterzarge eingeklemmt ist.*

2.4 INSTALLAZIONE FISSA (Fig. 6)

Il climatizzatore può essere installato anche con fori fissi a vetro o a muro. Il flusso dell'aria non deve essere impedito da griglie di protezione o altro. Eventuali protezioni devono avere una sezione totale di passaggio dell'aria non inferiore a 140 cm².

FIXED INSTALLATION (Fig. 6)

The air conditioner can also be installed with fixed holes in windows or walls. Air flow must not be obstructed by protective mesh or similar. Any forms of protection must have a total cross-section for air flow of not less than 140 cm².

INSTALLATION FIXE (Fig. 6)

Le climatiseur peut aussi être installé sur des trous fixes pratiqués dans une vitre ou bien dans un mur. Le flux de l'air ne doit pas être entravé par des grilles de protection ni par autre chose. Les éventuelles protections doivent avoir une section totale de passage de l'air non inférieure à 140 cm².

FESTE INSTALLATION (Abb. 6)

Die Klimaanlage kann auch an Mauer-oder Glaswänden fix montiert werden.
Der Luftstrom darf nicht durch Schutzgitter oder ähnliches behindert werden. Eventuelle Schutzgitter müssen einen freien Querschnitt für den Luftstrom von mindestens 140 cm² aufweisen.

Klima BY SPENGLER ®
Zu Ihrem Vorteil.
Für unsere Umwelt!

5

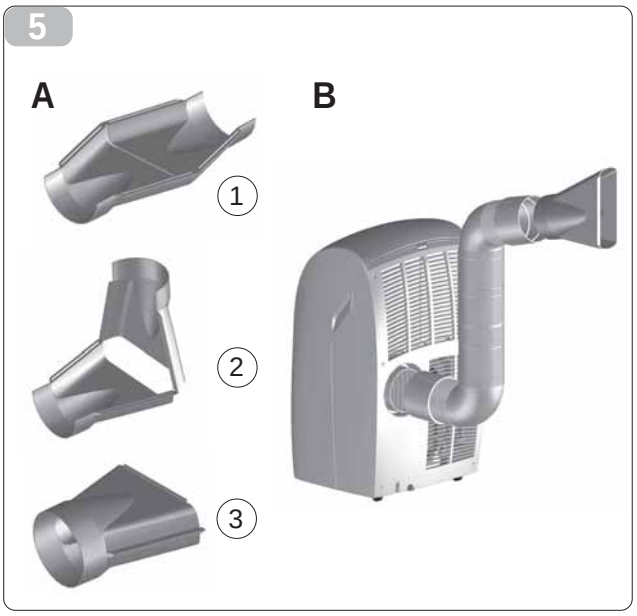

5.1

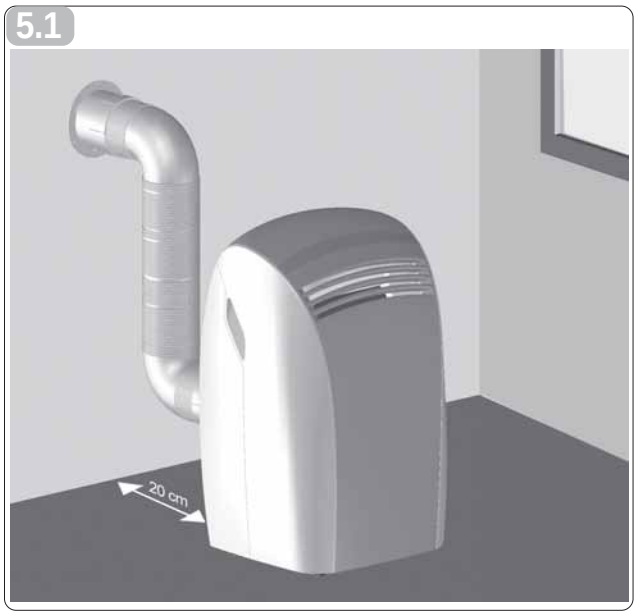

INSTALACIÓN MÓVIL (Fig. 5)

El climatizador debe ser instalado en un ambiente adecuado.
Le recomendamos reducir el efecto de los rayos solares usando persianas, cortinas, persianas venecianas y man-tener cerradas las puertas y ventanas.

- Poner en posición el climatizador delante de una ventana o de una puerta ventana.
- Pliegue el transportador terminal sobre sí mismo (Fig. 5 A) e insértelo en el tubo flexible (Fig. 5 B).
- Introduzcan el tubo en el racor.
- Extiendan el tuvo sólo lo estrictamente necesario, de modo que el conducto del aire permanezca entre los batientes del bastidor.

INSTALAÇÃO AMOVÍVEL (Fig. 5)

O climatizador deve ser instalado num ambiente adequado.
Recomendamos reduzir a radiação solar usando estores, cortinas, venezianas e de Manter fechadas as portas e as janelas.

- *Posicionar o climatizador em frente a uma janela ou a uma porta de vidro.*
- *Dobrar o tubo terminal sobre si mesmo (fig. 5 A) e introduzi-lo no tubo flexível (fig. 5 B).*
- *Inserir o tubo na junção.*
- *Esticar o tubo só o que for necessário, de modo que o transportador do ar permaneça Fechado entre os batentes da janela ou porta.*

MOBIELE INSTALLATIE (Fig. 5)

De airconditioner moet in een geschikte ruimte geïnstalleerd worden.
Wij adviseren u het zonlicht zoveel mogelijk met rolluiken, gordijnen, jaloezieën te beperken en de deuren en de ramen dicht te houden.

- Zet de airconditioner voor een raam of voor een terras-/ balkondeur.
- Buig het einddeel van de leiding om (afb. 5 A) en steek het in de buigzame leiding (afb. 5 B).• Doe de slang in het verbindingsstuk.
- Rol de slang alleen zover als nodig is uit zodat de luchtgeleider klem tussen de openslaande gedeelten van het kozijn blijft zitten.

ÊÉÍÇÔÇ ÅÃÊÁÔÁÓÔÁÓÇ (Åéê. 5)

Ôï êëéìáôéóôéêü ðñÝðåé íá ôïðïèåôçèïýí óôá êáôÜëçëá ÷þñï. Óáò óõíéóôþìå íá ìåéþóåôå ôçí çëéáêÞ áêôéíïâïëßá óôï åëÜ÷éóôï íá óêïýñåò êïõñôßíåò êáé ôÝíôåò êáé íá êñáôÜôå êëåéóôÜ ôá ðáñÜèõñá êáé ôéò ðüñôåò.

- *Ôïðïèåôçèåßóôå ôï êëéìáôéóôéêü ìðñïóôÜ óá Ýíá ðáñÜèõñï ç ìßá ðáñáèõñüðïñôá.*
- *Áíáäéðëþóôå ôï íôåñìáôéêü åêôñïðÝá åðÜíù óôï íôåñìáôéêü (åéê. 5 A) êáé åéóÜãáôÝ ôï íôåñìáôéêü óôï íôåñìáôéêü (åéê. 5 B).*
- *Ôïðïèåôçèåßóôå ôï óùëÞíá óôï óýíäåóìï.*
- *Åðåêôåôáìéóôåß ôï íôåñìáôéêü óùëÞíá ìüíï üóï åßíáé áíáãêáßï, ïýóùò þóôå ï äéï÷åôåõôÞò ôïõ áÝñá íá ìÝíåé åãêåùâéóìÝíïò ìåôáîý ôùí öýëùí ôïõ ðáñáèýñïõ Þ ôçò ðüñôáò.*

INSTALACIÓN FIJA(Fig. 6)

El climatizador puede ser instalado incluso con los orificios fijos en cristales o en la pared. El paso del aire no debe ser obstaculizado por rejillas de protección u otros objetos. Si existieran protecciones deben tenere una sección total para el paso del aire no inferior a 140 cm².

INSTALAÇÃO FIXA (Fig. 6)

O climatizador também pode ser instalado com furos fixado ao vidro ao à parede O fluxo do ar não deve ser obstruído por grelhas de protecção ou outras.
Eventuais protecções deverão ter uma secção total de passagem do ar não inferior a 140 cm².

VASTE INSTALLATIE (Fig. 6)

De airconditioner kan ook met gaten vast aan het raam of aan de muur geïnstalleerd worden. De luchtstroom mag niet belemmerd worden door beschermende roosters e.d. Eventuele beschermende roosters e.d. moeten een totale doorsnede voor
de luchtdoorlaat hebben die niet minder mag zijn dan 140 cm².

ÌÏÍÉÌÇ ÅÃÊÁÔÁÓÔÁÓÇ (Åéê. 6)

Ôï êëéìáôéóôéêü ìðïñåß íá ôïðïèåôçèåß óå ìüíéìá áíïßãìáôá ðñáãìáôïðïéçìÝíá óå ôæÜìé Þ óôïí ôïß÷ï. Ç ñïÞ ôïõ áÝñá äåí ðñÝðåé íá åìðïäßæåôáé ìå ãñßëéá ðñïóôáóßáò Þ ìå Üëëï ôñüðï.
Ôá ôõæüí ðñïóôáôåõôéêÜ ðñÝðåé íá äéáèÉôïõí ïëéêÞ ôïìÞ ãéá ôçí ñïÞ ôïõ áÝñá ôïõëÜ÷éóôïí 140 cm².

2.3

2.4

Klima BY SPENGLER
Zu Ihrem Vorteil.
Für unsere Umwelt

6

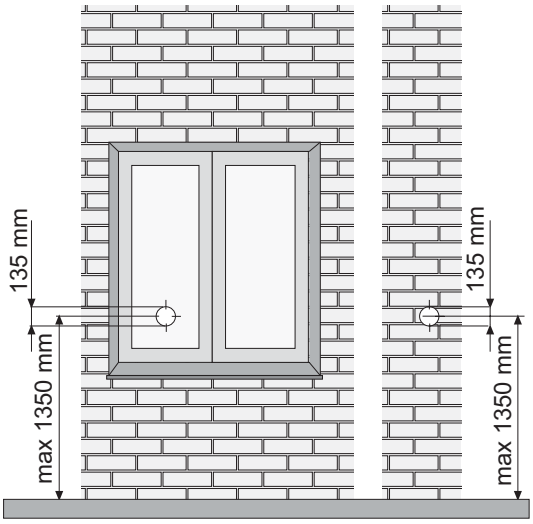

2.5 ALLACCIAMENTO ELETTRICO

Prima di collegare il climatizzatore assicurarsi che:

- La linea di alimentazione sia di 220-240 V / 50 Hz.
- La linea di alimentazione sia dotata di messa a terra e dimensionata per una corrente di spunto di 20A e protetta da un fusibile da 10AT.
- La presa abbia una portata di almeno 10A a 250V.
  Qualora non fosse compatibile con la spina del climatizzatore sostituirla con una a norme CEI.
- Il conduttore di un'eventuale prolunga abbia sezione almeno di 1,5 mm².
- Il climatizzatore sia installato secondo le normative nazionali.
- L'assorbimento del climatizzatore, sommandosi a quello degli altri elettrodomestici, non provochi l'interruzione dell'impianto elettrico.

CONNECTION TO THE MAINS

Before connecting the air conditioner, make sure that:

- *The power supply is 220-240 V / 50 Hz.*
- *The power line is grounded and rated for a take-off current of 20A and protected by a 10AT fuse.*
- *The socket must have a rating of at least 10A at 250V.*
  If the socket and the plug of the conditioner are not compatible, replace the socket with one complying with CEI standards.
- *The lead of any extension must have a cross-section of at least 1.5 mm².*
- *The air conditioner must be installed in compliance with national regulations.*
- *The total power requirement of the air conditioner and other household appliances must not cause interruption of the electrical system.*

BRANCHEMENT ELECTRIQUE

Avant de brancher le climatiseur, vous assurer que:

- La ligne d'alimentation ait une tension de 220-240 V / 50 Hz.
- La ligne d'alimentation soit équipée d'une mise à la terre, qu'elle soit dimensionnée pour un courant de pic de 20A et protégée par un fusible de 10AT.
- La prise ait une portée d'au moins 10A à 250V.
  Dans le cas où la prise ne serait pas compatible avec la fiche du climatiseur, la remplacer par une autre aux normes CEI.
- Le fil conducteur d'une éventuelle rallonge ait une section d'au moins 1,5 mm².
- Le climatiseur soit installé conformément aux normes nationales.
- L'absorption du climatiseur ajoutée à celle des autres appareils électroménagers ne provoque pas l'interruption du circuit électrique.

ELEKTRISCHER ANSCHLUSS

Vor Anschluß an das Stromnetz ist zu kontrollieren:

- *Die Versorgungsleitung muß 220-240 V / 50 Hz sein.*
- *Die Versorgungsleitung muß mit Schutzleiter versehen, für Stromspitzen von 20A ausgelegt, sowie mit einer 10At-Sicherung geschützt sein.*
- *Die Steckdose muß für mindestens 10A und 250V ausgelegt sein.*
  Sollte die Steckdose mit dem Stecker der Klimaanlage nicht übereinstimmen, ist diese mit einer den EU-Vorschriften entsprechenden zu ersetzen.
- *Die Versorgungsleitung einer eventuellen Verlängerung muß einen Querschnitt von 1,5 mm² aufweisen.*
- *Die Klimaanlage muß entsprechend der ortsgegebenen Vorschriften installiert sein.*
- *Die Leistungsaufnahme der Klimaanlage darf bei Zuschaltung der anderen Haushaltsgeräte nicht die Unterbrechung der Stromzufuhr auslösen.*

Klima Shop® BY SPENGLER
Zu Ihrem Vorteil.
Für unsere Umwelt!

2.5

E

CONEXION ELÉCTRICA

Antes de conectar el climatizador asegurarse que:

- La línea de alimentación sea de 220-240 V / 50 Hz.
- La línea de alimentación conste de protección de tierra y con capacidad para una corriente inicial de 20A y protegida por un fusible de 10AT.
- La toma tenga una capacidad de por lo menos 10A a 250V.
  En caso de que no fuera compatible con el enchufe del climatizador sustituirla con una según normas CEI.
- El conductor de una eventual prolongación tenga una sección de por lo mneos 1,5 mm².
- El climatizador esté instalado según las normativas nacionales.
- El consumo del climatizador sumándose al de otros electrodomésticos, no cause la interrupción de la instalación eléctrica.

P

LIGAÇÃO ELÉCTRICA

Antes de ligar o climatizador verificar se:

- *A linha de alimentação é de 220-240 V / 50 Hz.*
- *A linha de alimentação possui ligação à terra e está dimensionada para uma corrente Inicial de arranque de 20A e está protegida por um fusível de 10AT.*
- *A tomada tem uma capacidade de pelo menos 10A a 250V.*
  Caso não fosse compatível com a tomada do climatizador substituí-la por uma de Normas CEI.
- *O condutor de uma eventual extensão tem uma secção de pelo menos 1,5 mm².*
- *O climatizador está instalado segundo as normativas nacionais.*
- *A absorção do climatizador, somada àquela dos outros electrodomésticos, não provoca a interrupção da instalação eléctrica.*

NL

ELEKTRISCHE AANSLUITING

Voordat u de airconditioner aansluit moet u controleren of:

- De voedingslijn een spanning heeft van 220-240 V / 50 Hz.
- De voedingslijn geaard is en berekend is op een aanloopstroom van 20A en beveiligd is met een zekering van minimaal 10AT.
- Het stopcontact een capaciteit heeft van minimaal 10A bij 250V. Als de stekker niet geschikt is met het oog op het stopcontact dan moet de stekker vervangen worden door een stekker die aan de CEI voorschriften voldoet.
- De leiding van een eventueel verlengsnoer een doorsnede van minimaal 1,5 mm² heeft.
- De klimaatregelaar is geïnstalleerd volgens de nationale normenstelsels.
- Door het stroomverbruik van de airconditioner opgeteld bij het stroomverbruik van andere elektrische apparatuur de stroom niet uitvalt.

GR

Ç Ë Å Ê Ô Ñ Ï Ë Ï Ã É Ê Ç ÓÕ Í ÄÅÓÇ

Ðñïôïý óõíäÝóåôá ôï êëéìáôéóôéêü âááâáéùèåßôá üôé:

- *Ç çëåêôñéêÞ ðáñï÷Þ åßíáé 220-240 V / 50 Hz.*
- *H çëåêôñéêÞ ðáñï÷Þ åßíáé åö ïäçãéáóìÝíç ìå ãåßùóç, åßíáé êáôÜëçëç ãéá ñåýìá ìå ìÝãéóôåò ôéìÝò ìÝ÷ñé êáé 20Á êáé üôé ðñïóôáôåýåôáé ìå áóöÜëåéá 10 ÁÔ.*
- *Ç ðñßæá ôñïö ïäïóßáò íá åîáóöáëßæåé ðáñï÷Þ ñåýìáôïò ôïõëÜ÷éóôï í 10Á óôá 250 V . Óå ðåñßðôùóç ðïõ ç ðñßæá ðáñï÷Þò ñåýìáôïò äåí áíôéóôïé÷åß ìå åêåßíç ôïõ êëéìáôéóôéêïý ðñÝðåé íá ôçí áíôéêáôáóôÞóåôå óýìöùíá ìå ôçí ðñïäéáãñáöÝò CEI.*
- *H ôõ÷üí åðéìÞêõíóç êáéùäßïõ íá äéáèÝôåé äéÜìåôñï ôïõëÜ÷éóôï í 1,5 mm².*
- *Ôï êëéìáôéóôéêü íá åãêáèßóôáôáé óýìöùíá ìå ôïõò éó÷ýïíôåò êáíïíéóìïýò êÜèå êñÜôïõò.*
- *H çëåêôñéêÞ êáôáíÜëùóç ôïõ êëéìáôéóôÞ, ìáæß ìå ôçí êáôáíÜëùóç Üëëùí ïéêéáêþí óõóêåõþí, íá ìçí ðñïêáëåß ôç äéáêïðÞ ôçò ðáñï÷Þò ñåýìáôïò.*

BY SPENGLER
Zu Ihrem Vorteil.
Für unsere Umwelt!

I

USO E MANUTENZIONE

I tipi di funzionamento del condizionatore possono essere selezionati sia tramite il telecomando che dal pannello comandi a bordo del condizionatore. Su entrambi i dispositivi, il funzionamento selezionato è indicato su un display LCD. La ricezione del comando emesso viene confermata dall'emissione di una nota da parte del cicalino.

3.1 LEGENDA DEI SIMBOLI E TASTI DEL PANNELLO COMANDI (Fig.7)

- SW1: ON / Standby;
- SW2: Selezione modalità operativa (raffreddamento => automatica => solo ventilatore => deumidificazione => raffreddamento ….);
- SW3: Selezione velocità ventilatore (velocità max => velocità med => velocità min => velocità max ….);
- SW4: Aumento temperatura/ritardo;
- SW5: Riduzione temperatura/ ritardo;
- SW6: Conferma/annullamento ritardo accensione/spegnimento unità;
- L2: LED modalità standby (rosso).
- D1: Temperatura impostata/Timer
- S1: Indicatore ora;
- S2: Indicatore temperatura;
- S3: Accensione ritardata;
- S4: Modalità timer;
- S5: Spegnimento ritardato;
- S6: Modalità raffreddamento;
- S7: Modalità deumidificazione;
- S8: Modalità automatica;
- S9: Modalità Sleep;
- S10: Modalità ventilatore / ventilatore a bassa velocità;
- S11: Velocità media ventilatore;
- S12: Velocità massima ventilatore.

GB

USE AND MAINTENANCE

The different types of conditioner operation can be selected either using the remote control or from the control panel on board the conditioner. On both devices the selected function is indicated on an LCD display. The reception of the command emitted is confirmed by a beep from the buzzer.

KEY TO THE SYMBOLS AND BUTTONS ON CONTROL PANEL (Fig.7)

- *SW1: ON / Standby;*
- *SW2: Working mode selection (cooling => automatic => fan only => dehumidification => cooling ….);*
- *SW3: Fan speed selection (max speed => med speed => min speed => max speed ….);*
- *SW4: Temperature/delay set increase;*
- *SW5: Temperature/delay set decrease;*
- *SW6: Unit switch ON/OFF delay confirmation/cancel;*
- *L2: Standby mode LED (red).*
- *D1: Tset/Timer*
- *S1: Time indicator;*
- *S2: Temperature indicator;*
- *S3: Delayed switch ON;*
- *S4: Timer mode;*
- *S5: Delayed switch OFF;*
- *S6: Cooling mode;*
- *S7:Dehumidification mode;*
- *S8: Automatic mode;*
- *S9: Sleep mode;*
- *S10: Fan mode / low fan speed;*
- *S11: Medium fan speed;*
- *S12: Maximum fan speed.*

F

UTILISATION ET ENTRETIEN

Les types de fonctionnement du climatiseur peuvent être sélectionnés aussi bien sur la télécommande que sur le panneau de commande présent sur le climatiseur. Sur les deux dispositifs, le fonctionnement sélectionné est indiqué sur un afficheur LCD. La réception de la commande émise est confirmée par l'émission d'un son par l'avertisseur.

LEGENDE DES SYMBOLES ET DES TOUCHES DU PANNEAU DE COMMANDE (Fig.7)

- SW1: ON / Veille;
- SW2: Sélection du mode de fonctionnement (refroidissement => automatique => ventilateur seul => déshumidification => refroidissement….);
- SW3: Sélection de la vitesse du ventilateur (vitesse maxi => vitesse moyenne => vitesse mini => vitesse maxi….);
- SW4: Augmentation température/ retard;
- SW5: Réduction température/ retard;
- SW6: Confirmation/annulation du retard allumage/extinction appareil;
- L2: Voyant du mode veille (rouge).
- D1: Tset/Temporisateur
- S1: Indicateur de l'heure;
- S2: Indicateur de température;
- S3: Allumage retardé;
- S4: Mode temporisateur;
- S5: Extinction retardée;
- S6: Mode refroidissement;
- S7: Mode déshumi dification;
- S8: Mode automatique;
- S9: Mode Sommeil;
- S10: Mode ventilateur / ventilateur à petite vitesse;
- S11: Vitesse moyenne ventilateur;
- S12: Vitesse maximale ventilateur.

D

GEBRAUCH UND INSTANDHALTUNG

Die Betriebsarten des Klimageräts können sowohl mittels Fernbedienung als auch von der Bedienkonsole an Bord des Klimagerätes aus gewählt werden. Auf beiden Vorrichtungen wird die gewählte Betriebsart auf einem LCD-Display angezeigt. Der Eingang des ausgegebenen Befehls wird durch einen Summer bestätigt.

LEGENDE DER SYMBOLE UND TASTEN DER BEDIENKONSOLE (Abb. 7)

- *SW1: ON / Stand-by;*
- *SW2: Wahl der Betriebsart (Kühlung => Automatik => nur Ventilator => Entfeuchtung => Kühlung ….);*
- *SW3: Wahl der Ventilatorgeschwindigkeit (maximale Geschwindigkeit => mittlere Geschwindigkeit => minimale Geschwindigkeit => maximale Geschwindigkeit ….);*
- *SW4: Erhöhung der Temperatur/ Verzögerung*
- *SW5: Erniedrigung der Temperatur/ Verzögerung*
- *SW6: Bestätigung/Annullierung der Verzögerung beim Einschalten/ Ausschalten der Einheit*
- *L2: LED Betriebsart Stand-by (rot).*
- *D1: Tset/Timer*
- *S1: Uhrzeitanzeige*
- *S2: Anzeige der Temperatur*
- *S3: Verzögerte Einschaltung*
- *S4 Betriebsart Timer*
- *S5: Verzögerte Ausschaltung*
- *S6: Betriebsart Kühlung*
- *S7: Betriebsart Entfeuchtung*
- *S8: Automatikbetriebsart*
- *S9: Betriebsart Sleep*
- *S10: Betriebsart Ventilator / Ventilator bei niedriger Geschwindigkeit;*
- *S11: Mittlere Ventilatorgeschwindigkeit*
- *S12: Maximale Ventilatorgeschwindigkeit.*

Klima Shop® BY SPEICHER Zu Ihrem Vorteil. Für unsere Umwelt!

7

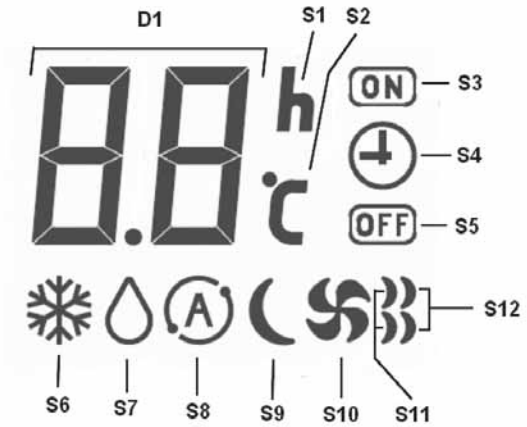

E

USO Y MANTENIMIENTO

Los tipos de funcionamiento del acondicionador pueden ser seleccionados mediante el control remoto o mediante el panel de mandos instalado en el aparato. En ambos dispositivos, el funcionamiento seleccionado se visualiza en un display LCD. La recepción del mando emitido es confirmada por la emisión de una nota del zumbador.

LEYENDA DE LOS SÍMBOLOS Y BOTONES DEL PANEL DE MANDOS (Fig. 7)

- SW1: ON/Standby
- SW2: Selección modo operativo (refrigeración = > automático = > sólo ventilador=> deshumidificación=> refrigeración ….)
- SW3: Selección velocidad ventilador (velocidad máx. => velocidad med. => velocidad mín. => velocidad máx. ….)
- SW4: Aumento temperatura/ retraso
- SW5: Reducción temperatura/ retraso
- SW6: Confirmación/anulación retraso encendido/apagado unidad
- L2: LED modo standby (rojo)
- D1: Tset/Timer
- S1: Indicador hora
- S2: Indicador temperatura
- S3: Encendido retardado
- S4: Modo temporizador
- S5: Apagado retardado
- S6: Modo refrigeración
- S7: Modo deshumidificación
- S8: Modo automático
- S9: Modo Sleep
- S10: Modo ventilador/ventilador a baja velocidad
- S11: Velocidad media ventilador
- S12: Velocidad máxima ventilador

P

USO E MANUTENÇÃO

Os tipos de funcionamento do condicionador podem ser seleccionados com o telecomando ou no painel de comandos do condicionador. Em ambos os dispositivos, o funcionamento seleccionado é indicado num visor LCD. A recepção do comando emitido é confirmada pela emissão de um som pelo besouro.

LEGENDA DOS SÍMBOLOS E DOS BOTÕES DO PAINEL DE COMANDOS (Fig. 7)

- *SW1: ON / Standby;*
- *SW2: Selecção da modalidade operativa (arrefecimento => automática => só ventilador => desumidificação => arrefecimento….);*
- *SW3: Selecção da velocidade do ventilador (velocidade máx. => velocidade méd. => velocidade mín. => velocidade máx. ….);*
- *SW4: Aumento de temperatura/ atraso;*
- *SW5: Redução de temperatura/ atraso;*
- *SW6: Confirmação/anulamento do atraso de ligação/desligação da unidade;*
- *L2: LED da modalidade de standby (vermelho).*
- *D1: Tset/Temporizador*
- *S1: Indicador da hora;*
- *S2: Indicador de temperatura;*
- *S3: Ligação atrasada;*
- *S4: Modalidade com temporizador;*
- *S5: Desligação atrasada;*
- *S6: Modalidade de arrefecimento;*
- *S7: Modalidade de desumidificação;*
- *S8: Modalidade automática;*
- *S9: Modalidade Sleep;*
- *S10: Modalidade do ventilador / ventilador a baixa velocidade;*
- *S11: Velocidade média do ventilador;*
- *S12: Velocidade máxima do ventilador.*

NL

GEBRUIK EN ONDERHOUD

De soorten werking van de airconditioner kunnen zowel geselecteerd worden via de afstandsbediening als door het bedieningspaneel op de airconditioner. Op beide wordt de geselecteerde werking aangeduid op een LCD-display. De ontvangst van de uitgezonden bediening wordt bevestigd door het klinken van een toon van de zoemer.

LEGENDA VAN DE SYMBOLEN EN VAN DE TOETSEN VAN HET BEDIENINGSPANEEL (Afb.7)

- SW1: ON / Stand-by;
- SW2: Selectie werkwijze (koeling => automatisch => alleen ventilator => ontvochtiging => koeling ….);
- SW3: Selectie snelheid ventilator (max.snelheid => mediumsnelheid => min.snelheid => max.snelheid ….);
- SW4: Verhoging temperatuur/ vertraging;
- SW5: Verlaging temperatuur/ vertraging;
- SW6: Bevestiging/annulering vertraging inschakeling/ uitschakeling unit;
- L2: LED werkwijze stand-by (rood).
- D1: Tset/Timer
- S1: Aanwijzer tijd;
- S2: Aanwijzer temperatuur;
- S3: Vertraagde inschakeling;
- S4: Werkwijze timer;
- S5: Vertraagde uitschakeling;
- S6: Werkwijze koeling;
- S7: Werkwijze ontvochtiging;
- S8: Automatische werkwijze;
- S9: Werkwijze Sleep;
- S10: Werkwijze ventilator / ventilator bij lage snelheid;
- S11: Mediumsnelheid ventilator;
- S12: Maximumsnelheid ventilator.

GR

×ÑÇÓÇ ÊÁÉ ÓÓÌÔÇÑÇÓÇ

Ïé ôýðïé ëåéôïõñãåò ôïõ êëéìáôéóôéêïý ìðïñåß íá åðéëåãåßäçíáé åßôå ìÝóù ôïõ ôçëå÷åéñéóôçñßïõ åßôå áðü ôïí ðßíáêá åëÝã÷ïõ åðÜíù óôï êëéìáôéóôéêü. Êáé óôéò äýï äéáôÜîåéò, ç åðéëåãåüìåíç ëåéôïõñãßá ðñïäåßêíýåôáé óå ìßá ïèüíç LCD. Ç ëÞøç ôçò åíôïëÞò ðïõ åêðÝìðåôáé åðéâåâáéþíåôáé áðü ôçí âåðÝìðåôá ìå ìßáò ïüôáò áðü ôï âïÝìðåôá.

ÕÐÏÌÍÇÌÁ ÔÙÍ ÓÕÌÂÏËÙÍ ÊÁÉ ÊÏÌÐÉÙÍ ÔÏÕ ÐÉÁÊÁ ÅËÅÃ× ÏÕ (Åéê.7)

- *SW1: ON / Standby*
- *SW2: Åðéëïãþ ôñüðïõ ëåéôïõñãßáò (øýîç => áõôüìáôç => ìüíï áíåìéóôþñáò => áöýãñáíóç => øýîç ...)*
- *SW3: Åðéëïãþ ôá÷ýôçôáò áíåìéóôþñá (ôá÷ýôçôá max => ôá÷ýôçôá ìÝó => ôá÷ýôçôá min => ôá÷ýôçôá max ...)*
- *SW4: Áýîçóç èåñìïêñáóßáò/ êáèõóôÝñçóç*
- *SW5: Ìåßùóç èåñìïêñáóßáò/ êáèõóôÝñçóç*
- *SW6: Åðéâåâáéùóç/áêýñùóç êáèõóôÝñçóçò áíÜììáôïò/ óâçóìáôïò ìïíÜáò*
- *L2: LED ëåéôïõñãßáò standby (êüêêéíï).*
- *D1: Tset/Timer*
- *S1: Äåßêôçò þñáò*
- *S2: Äåßêôçò èåñìïêñáóßáò*
- *S3: Êáèõóôåñçìýíï ÜíáììÁ*
- *S4: Ëåéôïõñãßá timer*
- *S5: Êáèõóôåñçìýíï óâÞóéìï*
- *S6: Ëåéôïõñãßá øýîçò*
- *S7: Ëåéôïõñãßá áöýãñáíóçò*
- *S8: Áõôüìáôç ëåéôïõñãßá*
- *S9: Ëåéôïõñãßá Sleep*
- *S10: Ëåéôïõñãßá áíåìéóôþñá / áíåìéóôþñáò óå ÷áìçëÞ ôá÷ýôçôá*
- *S11: ÌÝóç ôá÷ýôçôá áíåìéóôþñá*
- *S12: ÌÝãéóôç ôá÷ýôçôá áíåìéóôþñá.*

3.1

PIU POWER Zu unserem Vorteil. Für unsere Umwelt

3.2 LEGENDA DEI SIMBOLI E TASTI DEL TELECOMANDO (Fig.8)

B1: ON/Standby;
B2: Selezione modalità operativa (raffreddamento => automatica => solo ventilatore => deumidificazione => raffreddamento....);
B3: Selezione modalità Turbo (Avvia l'unità in modalità raffreddamento, Temperatura impostata=16°C, velocità massima ventilatore);
B4: Aumento temperatura;
B5: Riduzione temperatura;
B6: Selezione velocità ventilatore (velocità max => velocità med => velocità min => velocità max....);
B7: Selezione velocità ventilatore automatica - Auto fan;
B8: Impostazione accensione programmata unità;
B9: Impostazione spegnimento programmato unità;
B10: Conferma/annullamento accensione/spegnimento programmati unità;
B11: Selezione modalità Sleep (on/off);
B12: Reset telecomando (se presente).
B13: Selezione unità di misura della temperatura (se presente).

KEY TO THE SYMBOLS AND BUTTONS ON REMOTE CONTROL (Fig.8)

B1: ON/Standby;
B2: Working mode selection (cooling => automatic => fan only => dehumidification => cooling ....);
B3: Turbo mode selection (switch the unit to cooling mode, Tset=16°C, max fan speed);
B4: Temperature set increase;
B5: Temperature set decrease;
B6: Fan speed selection (max speed => med speed => min speed => max speed ....);
B7: Auto fan speed selection;
B8: Unit switch ON delay setting;
B9: Unit switch OFF delay setting;
B10: Unit switch ON/OFF delay confirmation/cancel;
B11: Sleep mode selection (on/off);
B12: Remote controller reset (if present).
B13: Temperature measurement unit selection (if present).

LEGENDE DES SYMBOLES ET DES TOUCHES DE LA TELECOMMANDE (Fig.8)

B1: ON / Veille;
B2: Sélection du mode de fonctionnement (refroidissement => automatique => ventilateur seul => déshumidification => refroidissement ....);
B3: Sélection du mode Turbo (Démarre l'appareil en mode refroidissement, Tset=16°C, vitesse maximale du ventilateur);
B4: Augmentation de la température;
B5: Réduction de la température;
B6: Sélection de la vitesse du ventilateur (vitesse maxi => vitesse moyenne => vitesse mini => vitesse maxi ....);
B7: Sélection de la vitesse du ventilateur automatique - Auto fan;
B8: Réglage de l'allumage programmé de l'appareil;
B9: Réglage de l'extinction programmé de l'appareil;
B10: Confirmation/annulation de l'allumage/extinction programmés de l'appareil;
B11: Sélection du mode Sommeil (on/off);
B12: Remise à zéro de la télécommande (si présente).
B13: Sélection de l'unité de mesure de la température (si présente).

LEGENDE DER SYMBOLE UND TASTEN DER FERNBEDIENUNG (Abb. 8)

B1: ON/Stand-by;
B2: Wahl der Betriebsart (Kühlung => Automatik => nur Ventilator => Entfeuchtung => Kühlung ....);
B3: Wahl des Turbo-Modus (Startet die Einheit im Kühlmodus, Tset = 16°C, maximale Ventilatorgeschwindigkeit)
B4: Erhöhung der Temperatur
B5: Erniedrigung der Temperatur
B6: Wahl der Ventilatorgeschwindigkeit (maximale Geschwindigkeit max => mittlere Geschwindigkeit => minimale Geschwindigkeit => maximale Geschwindigkeit ....);
B7: Wahl der automatischen Ventilatorgeschwindigkeit - Auto fan
B8: Einstellung der programmierten Einschaltung der Einheit
B9: Einstellung der programmierten Ausschaltung der Einheit
B10: Bestätigung/Annullierung der programmierten Einschaltung/ Ausschaltung der Einheit
B11: Wahl des Sleep-Modus (on/off);
B12: Reset Fernbedienung (falls vorhanden).
B13: Wahl der Maßeinheit für die Temperatur (falls vorhanden).

3.3 ACCENSIONE GENERALE E GESTIONE DEL FUNZIONAMENTO

Per poter gestire l'apparecchio occorre introdurre la spina di alimentazione dell'apparecchio nella presa dell'impianto. Per trasmettere i comandi occorre rivolgere la parte anteriore del telecomando verso la consolle del climatizzatore. La distanza massima alla quale può avvenire la ricezione dei comandi tramite telecomando corrisponde ad 8 metri circa.

SWITCHING ON THE APPLIANCE AND FUNCTION MANAGEMENT

To manage the appliance, insert the plug on the appliance in the mains power supply outlet.
To transmit command signals from the remote control to the appliance, point the front part of the remote handset towards the control panel on the air conditioner.
The maximum signal transmission distance from the remote control is about 8 metres.

MISE EN MARCHE GÉNÉRALE ET GESTION DU FONCTIONNEMENT

Il est nécessaire, pour gérer l'appareil, d'introduire la fiche d'alimentation de l'appareil dans la prise de l'installation. Pour transmettre les commandes, diriger la partie avant de la télécommande vers la console du climatiseur.
La distance maximale permettant la réception des commandes provenant de la télécommande est d'environ 8 mètres.

EINSCHALTEN UND BETRIEBSSTEUERUNG

Um das Gerät steuern zu können, muss zunächst der Gerätenetzstecker in die Steckdose eingeführt werden. Zur Übersendung der Befehle richten Sie die Frontseite der Fernbedienung auf die Konsole des Klimagerätes.
Der Höchstabstand, bei dem die Befehle über die Fernbedienung empfangen werden können, beträgt ca. 8 m.

Klima Shop® Zu Ihrem Vorteil. Für unsere Umwelt.

8

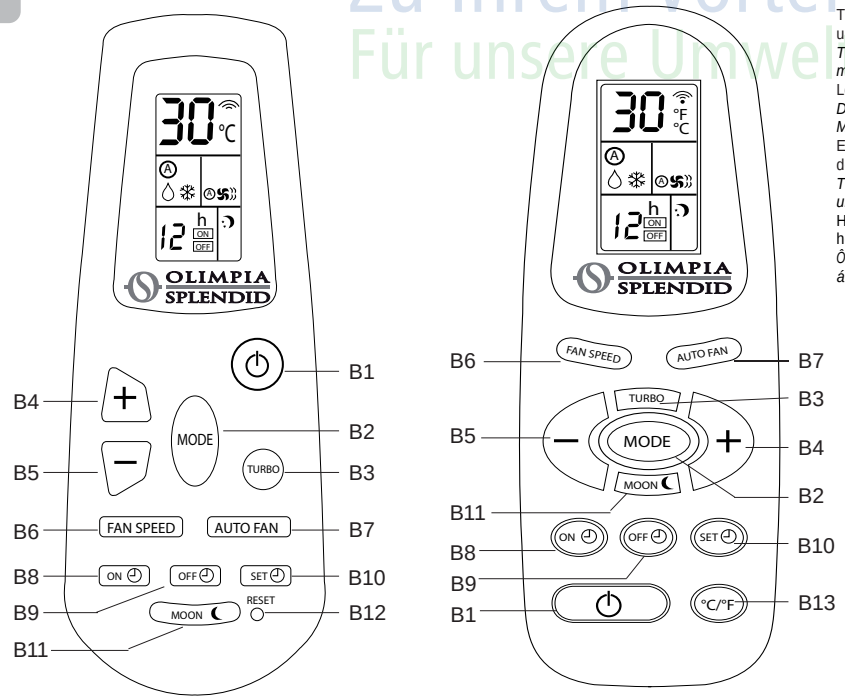

Tipo di telecomando in dotazione dipende dal modello di unità
The type of remote control supplied depends on the unit model
Le type de télécommande fournie dépend du modèle d'unité
Der Typ der mitgelieferten Fernbedienung hängt vom Modell der Einheit ab
El tipo de control remoto suministrado depende del modelo de unidad
Tipo de controlo remoto em dotação depende do modelo de unidade
Het type van de voorziene afstandsbediening hangt van het eenheidsmodel af.
Ôýðïò ðáñåò÷ùìåíïõ ôçëåò÷åéñéóôçñßïõ áíÜëïãá ìå ôï ìïíôÝëï ôçò ìïíÜäáò

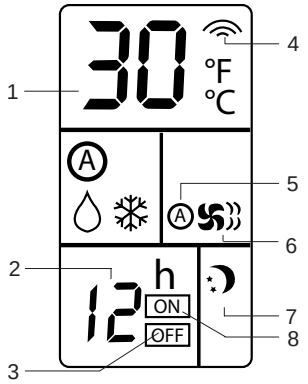

E

LEYENDA DE LOS SÍMBOLOS Y BOTONES DEL CONTROL REMOTO (Fig. 8)

B1: ON/Standby
B2: Selección modo operativo (refrigeración = > automático = > sólo ventilador = > deshumidificación = > refrigeración ....)
B3: Selección modo Turbo (activa la unidad en modo refrigeración, Tset = 16 °C, velocidad máxima ventilador)
B4: Aumento temperatura
B5: Reducción temperatura
B6: Selección velocidad ventilador (velocidad máx. = > velocidad med. = > velocidad mín. = > velocidad máx. ....)
B7: Selección velocidad ventilador automática - Auto fan
B8: Regulación encendido programado unidad
B9: Regulación apagado programado unidad
B10: Confirmación/anulación encendido/apagado programados unidad
B11: Selección modo Sleep (on/off)
B12: Reinicio control remoto (si está presente).
B13: Selección unidad de medida de la temperatura (si está presente).

ENCENDIDO GENERAL Y CONDUCCN DEL FUNCIONAMIENTO

Para controlar el aparato es necesario introducir la clavija de alimentación en la toma de corriente de la instalación. Para transmitir los mandos es nec–esario dirigir la parte anterior del control remoto hacia la consola del climatizador.
La distancia máxima a la cual se pueden recibir los mandos enviados mediante el control remoto es de aproximadamente 8 metros.

P

LEGENDA DOS SÍMBOLOS E DOS BOTÕES DO TELECOMANDO (Fig. 8)

B1: ON/Standby;
B2: Selecção da modalidade operativa (arrefecimento => automática => só ventilador => desumidificação => arrefecimento ....);
B3: Selecção da modalidade Turbo (Acciona a unidade em modalidade arrefecimento, Tset=16°C, velocidade máxima do ventilador);
B4: Aumento de temperatura;
B5: Redução de temperatura;
B6: Selecção da velocidade do ventilador (velocidade máx. => velocidade méd. => velocidade mín. => velocidade máx. ....);
B7: Selecção da velocidade automática do ventilador - Auto fan;
B8: Regulação da ligação programada da unidade;
B9: Regulação da desligação programada da unidade;
B10: Confirmação/anulamento da ligação/desligação programada da unidade;
B11: Selecção da modalidade Sleep (on/off);
B12: Reset do telecomando (se presente).
B13: Selecção da unidade de medida da temperatura (se presente).

ACENDIMENTO GERAL E GESTÃO DO FUNCIONAMENTO

Para a gestão do aparelho através do telecomando deve-se introduzir a ficha de alimentação do aparelho na tomada da instalação eléctrica. Para transmitir os comandos deve-se apontar a parte frontal do telecomando para o painel de comandos do climatizador.
A distância máxima para a recepção dos comandos por telecomando é de aproximadamente 8 metros.

NL

LEGENDA VAN DE SYMBOLEN EN VAN DE TOETSEN VAN DE AFSTANDSBEDIENING (Afb.8)

B1: ON/Stand-by;
B2: Selectie werkwijze (koeling=> automatisch =>alleen ventilator =>ontvochtiging=>koeling....);
B3: Selectie werkwijze Turbo (start de unit in de werkwijze koeling, Tset=16°C, maximumsnelheid ventilator);
B4: Verhoging temperatuur;
B5: Verlaging temperatuur;
B6: Selectie snelheid ventilator (max.snelheid => mediumsnelheid => min. snelheid => max.snelheid ....);
B7: Selectie automatische snelheid ventilator - Auto fan;
B8: Instelling geprogrammeerde inschakeling unit;
B9: Instelling geprogrammeerde uitschakeling unit;
B10: Bevestigen/annuleren geprogrammeerde inschakeling/ uitschakeling unit;
B11: Selectie werkwijze Sleep (on/ off);
B12: Reset afstandsbediening (indien aanwezig).
B13: Selectie meeteenheid van de temperatuur (indien aanwezig).

ALGEMENE INSCHAKELING EN BEDIENING VAN DE WERKING

Om het apparaat te beheren moet de voedingsstekker van het apparaat in het stopcontact van de installatie gestoken worden. Om de opdrachten te verzenden moet de voorkant van de afstandsbediening naar de console van de klimaatregelaar gericht worden. De maximumafstand waarbij de opdrachten via de afstandsbediening ontvangen kunnen worden bedraagt circa 8 meter.

GR

ÕÐÏÌÍÇÌÁ ÔÙÍ ÓÕÌÂÏËÙÍ ÊÁÉ Ê ÏÕÌ ÐÉÙÍ ÔÏÕ ÔÇËÁ×ÁÉÑÉÓÓÇÑÉÏÕ (Áéê.8)

B1: ON / Standby
B2: Åðéëïãþ ôñüðïõ ëåéôïõñãßáò (øýÎç => áÔÔüìáôç => ìüíï áíåìéóÞñáò => áöýãñáíóç => øýÎç ...)
B3: Åðéëïãþ ëåéôïõñãßáò Turbo (ÎåêéíÜ ôç ìïíÜäá ìå ôç ëåéôïõñãßá øýÎçò, Tset=16°C, ìÝãéóôç ôá÷ýôçôá áíåìéóÞñá)
B4: Áýîçóç èåñìïêñáóßáò
B5: Ìåßùóç èåñìïêñáóßáò
B6: Åðéëïãþ ôá÷ýôçôáò áíåìéóÞñá (ôá÷ýôçôá max => ôá÷ýôçôá ìÝó => ôá÷ýôçôá min => ôá÷ýôçôá max ...)
B7: Åðéëïãþ áõôüìáôçò ôá÷ýôçôáò áíåìéóÞñá – Auto fan
B8: Ê á è ï ñ é ó ì ü ò ð ñ ï ãñá ì ì á ôé ó ì Ý í ï ñ áíÜì ìáôïò ìïíÜäáò
B9: Ê á è ï ñ é ó ì ü ò ð ñ ï ãñá ì ì á ôé ó ì Ý í ï ñ óâçóßìáôïò ìïíÜäáò
B10: Åðéâåâáßù óç/áêýñù óç ð ñ ï ãñá ì ì á ôé ó ì Ý í ï ñ áíÜì ìáôïò/óâçóßìáôïò ìïíÜäáò
B11: Åðéëïãþ ëåéôïõñãßáò Sleep (on/off)
B12: Reset ôçëå÷åéñéóôçñßïõ (åÜí õðÜñ÷åé).
B13: Åðéëïãþ ìïíÜäáò ìÝôñçóçò ôçò èåñìïêñáóßáò (åÜí õðÁñ÷åé).

ÃÅÍÉÊÇ ÅÍÅÑÃÏÐÏÉÇÓÇ ÊÁÉ ÄÉÁ×ÅÙÑÇÓÇ ÊÅÔÔÏÑÃÉÁÓ

Ãéá íá ÷åéñéóôåßôå ôç óõóêåõÞ ÷ñåéÁæåôáé íá åéóÁãáãåß ôï âýóìá ôñïöïäïóßáò ôçò óõóêåõÞò óôçí ðñßæá ôçò åãêáôÁóôáóçò. Ãéá ôç ìåôÁäïóç ôùí åíôïëþí ÷ñåéÁæåôáé íá óôñÝøåôå ôï ìðñïóôéíü ôìÞìá ôïõ ôçëå÷åéñéóôçñßïõ ðñïò ôçí êïíóüëá ôïõ êëéìáôéóôéêïý.
Ç ìÝãéóôç áðüóôáóç óôçí ïðïßá ìðïñåß íá ðñáãìáôïðïéçèåß ç ëÞøç ôùí åíôïëþí ìÝóù ôïõ ôçëå÷åéñéóôçñßïõ áíôéóôïé÷åß óå ðåñßðïõ 8 ìÝôñá.

3.2

3.3

Klima Shop! Zu unsern Vorteil. Für unsere Umwelt!

8

I

1. Impostazione temperatura
2. Impostazione ritardo
3. Spegnimento programmato
4. Trasmissione telecomando
5. Modalità Auto fan
6. Velocità ventilatore/ Modalità ventilatore
7. Modalità notturna
8. Accensione programmata

GB

1. Temperature set
2. Delay time set
3. Delayed switch OFF
4. Rc transmission
5. Auto fan mode
6. Fan speed/fan mode
7. Night mode
8. Delayed switch ON

F

1. Réglage de la température
2. Réglage du retard
3. Extinction programmée
4. Transmission de la télécommande
5. Mode Ventilateur automatique
6. Vitesse ventilateur / Mode ventilateur
7. Mode nocturne
8. Allumage programmé

D

1. Einstellung der Temperatur
2. Einstellung der Verzögerung
3. Programmierte Ausschaltung
4. Übertragung von Fernbedienung
5. Betriebsart Auto fan
6. Ventilatorgeschwindigkeit/ Ventilatorbetriebsart
7. Betriebsart Nacht
8. Programmierte Einschaltung

E

1. Regulación temperatura
2. Regulación retraso
3. Apagado programado
4. Transmisión control remoto
5. Modo auto fan
6. Velocidad ventilador/modo ventilador
7. Modo nocturno
8. Encendido programado

P

1. Programação da temperatura
2. Programação do atraso
3. Desligação programada
4. Transmissão do telecomando
5. Modalidade Auto fan
6. Velocidade do ventilador/ Modalidade do ventilador
7. Modalidade nocturna
8. Ligação programada

NL

1. Instelling temperatuur
2. Instelling vertraging
3. Geprogrammeerde uitschakeling
4. Uitzending afstandsbediening
5. Werkwijze Auto fan
6. Snelheid ventilator/ Werkwijze ventilator
7. Nachtwerking
8. Geprogrammeerde inschakeling

GR

1. Êáèïñéóìüò èåñìïêñáóßáò
2. Êáèïñéóìüò êáèõóôÝñçóçò
3. ÐñïãñáììáôéóìÝíï óâÞóéìï
4. ÌåôÜäïóç ôçëå÷åéñéóôçñßïõ
5. Ëåéôïõñãßá Auto fan
6. Ôá÷ýôçôá áíåìéóôÞñá/ Ëåéôïõñãßá áíåìéóôÞñá
7. Íõ÷ôåñéíÞ ååéôïõñãßá
8. ÐñïãñáììáôéóìÝíï Üíáììá

I

AVVERTENZE

Il telecomando fornito a corredo dell'apparecchio è stato studiato in modo da conferirgli la massima robustezza ed un'eccezionale funzionalità, comunque esso deve essere maneggiato con alcune cautele.

Evitare di:
- **lasciarlo esposto alla pioggia, versare liquidi sulla sua tastiera o farlo cadere in acqua;**
- **fargli subire forti urti o lasciarlo cadere su superfici dure,**
- **lasciarlo esposto ai raggi solari,**
- **frapporre ostacoli tra il telecomando e l'apparecchio mentre si usa il telecomando stesso.**

Inoltre:
- nel caso in cui nello stesso ambiente vengano usati altri apparecchi dotati di telecomando (TV, radio, gruppi stereo, etc.), si potrebbero verificare alcune interferenze;
- le lampade elettroniche e fluorescenti possono interferire nelle comunicazioni tra il telecomando e l'apparecchio,
- estrarre le batterie in caso di prolungato inutilizzo del telecomando.

GB

WARNINGS

Although the remote control handset supplied with the appliance is designed to be as robust and practical to use as possible, please handle with the due care and attention.

Do not:
- ***expose to rain, spill any liquids on the keypad or drop in water,***
- ***subject to violent knocks or drop on hard surfaces,***
- ***expose to sunlight,***
- ***introduce obstacles between the remote control and the appliance while using the remote control.***

Furthermore:
- *any other appliances in the same room controlled by a remote control (TV, radio, stereo, etc.), may cause interferences;*
- *electronic and fluorescent lamps may interfere with the signal transmission between the remote control and the appliance;*
- *remove the batteries if the remote control is not used for long periods.*

F

INSTRUCTIONS

La télécommande fournie avec l'appareil a été conçue pour être dotée d'une extrême robustesse et d'une fonctionnalité exceptionnelle. Il faut cependant la manipuler en adoptant quelques précautions.

Éviter :
- **de la laisser sous la pluie, de verser du liquide sur son clavier ou de la faire tomber dans l'eau,**
- **qu'elle ne subisse de gros chocs ou qu'elle ne tombe sur des surfaces dures,**
- **de l'exposer aux rayons du soleil,**
- **d'interposer des obstacles entre la télécommande et l'appareil lors de l'utilisation de la télécommande ellemême.**

En outre :
- des interférences pourraient se produire en cas d'utilisation, dans la même pièce, d'autres appareils dotés de télécommande (TV, radio, chaînes stéréo, etc.);
- les lampes électroniques et fluorescentes peuvent interférer dans les communications entre la télécommande et l'appareil;
- extraire les piles en cas de nonutilisation prolongée de la télécommande.

D

HINWEISE

Die Fernbedienung des Gerätes ist so ausgelegt, dass eine maximale Stabilität und optimale Funktionalität gewährleistet werden kann; bei ihrer Benutzung müssen jedoch einige Vorsichtsmaßnahmen beachtet werden.

So sollte man vermeiden:
- ***sie Regen auszusetzen, Flüssigkeiten auf die Tastatur zu gießen oder sie ins Wasser fallen zu lassen;***
- ***starke Stöße oder das Herunterfallen auf harte Oberflächen,***
- ***Sonneneinstrahlung,***
- ***Hindernisse zwischen dem Gerät und der Fernsteuerung während der Benutzung der Fernsteuerung.***

Beachten Sie außerdem:
- *werden in demselben Raum noch andere ferngesteuerte Geräte benutzt (Fernsehgeräte, Radio, Stereoanlagen usw.), kann es zu gegenseitigen Beeinträchtigungen kommen;*
- *elektronische und Leuchtstofflampen können die Kommunikation zwischen der Fernbedienung und dem Gerät beeinträchtigen;*
- *wird die Fernbedienung über einen längeren Zeitraum nicht benutzt, nehmen Sie die Batterien heraus.*

KlimaShop® BY SPENGLER
Zu Ihrem Vorteil.
Für unsere Umwelt!

E

ADVERTENCIAS

El telemando suministrado como complemento del equipo se estudió para otorgarle la máxima robustez y un óptimo funcionamiento; se recomienda utilizarlo con cautela.

Evitar:
- **dejarlo expuesto a la lluvia, volcarle líquidos sobre el teclado o hacerlo caer en el agua,**
- **golpearlo con grandes impactos o hacerlo caer sobre superficies duras,**
- **dejarlo expuesto a las radiaciones solares,**
- **interponer obstáculos entre el telemando y el equipo mientras se usa dicho telemando.**

Además:
- si en el mismo ambiente se utilizaran otros equipos provistos con telemando (TV, radio, grupos estéreo, etc.), se podrían producir algunas interferencias;
- las lámparas electrónicas y fluorescentes pueden interferir en las comunicaciones entre el telemando y el equipo;
- extraer las baterías en el caso de una inutilización prolongada del telemando.

P

ADVERTÊNCIAS

O telecomando fornecido com o aparelho foi estudado de modo a proporcionar a máxima robustez e uma excepcional funcionalidade; no entanto, o mesmo deverá ser utilizado com alguns cuidados.

Evite:
- ***deixá-lo exposto à chuva, deitar líquidos sobre as teclas ou deixá-lo cair na água;***
- ***fazer com que sofra fortes choques ou que caia sobre superfícies duras,***
- ***deixá-lo exposto aos raios solares,***
- ***interpor obstáculos entre o telecomando e o aparelho enquanto usar o telecomando.***

Além disso:
- *no caso de, no mesmo ambiente, serem utilizados também outros aparelhos dotados de telecomando (TV, rádio, aparelhos de som, etc.) podem ocorrer interferências;*
- *as lâmpadas electrónicas e fluorescentes podem interferir nas comunicações entre o telecomando e o aparelho,*
- *extrair as pilhas em caso de prolongada inutilização do telecomando.*

NL

BELANGRIJKE AANWIJZINGEN

Bij het ontwerpen van de bij het apparaat geleverde afstandsbediening zijn we uitgegaan van maximale degelijkheid en uitzonderlijk gebruiksgemak, maar desalniettemin moet bij het gebruik ervan met het onderstaande rekening gehouden worden.

U moet bijvoorbeeld vermijden om:
- **hem in de regen te laten liggen, vloeistoffen op de toetsen te laten komen of hem in het water te laten vallen;**
- **er hard tegen aan te stoten of hem op harde oppervlakken te laten vallen;**
- **hem aan direct zonlicht bloot te stellen;**
- **tijdens het gebruik van de afstandsbediening zelf, obstakels tussen de afstandsbediening en het apparaat te plaatsen.**

Verder:
- als er in dezelfde ruimte andere apparaten met afstandsbediening (TV, radio, stereo-installatie enz.) gebruikt worden kunnen er zich bepaalde storingen voordoen;
- elektronische en TL-lampen kunnen de communicatie tussen de afstandsbediening en het apparaat beïnvloeden;
- verwijder de batterijen als de afstandsbediening langere tijd niet gebruikt wordt.

GR

ÐÑÏÖÕËËÁÎÅÉÓ

Ôï ôçëå÷åéñéóôÞñéï ðïõ ðáñÝ÷åôáé ìå ôïí åîïðëéóìü Ý÷åé ìåëåôçèåß ïýôùò þóôå íá ðáñÝ÷åôáé ç ìÝãéóôç áíôï÷Þ êáé ç âÝëôéóôç ëåéôïõñãßá êüôçôá áëëÜ ðáñ' üëá áõôÜ èá ðñÝðåé íá ôï ìåôá÷åéñßæåôáé ìå ïñéóìÝíåò ðñïöõëïÜîåéò.

Áðïöåýãåôå:
- ***ôçí Ýêèåóç óôç âñï÷Þ, íá ÷ýíåôå õãñÜ óôï ðëçêôñïëüãéï Þ íá ðÝóåé óôï íåñü***
- ***äõíáôÝò óõãêñïýóåéò Þ íá ôï áöÞíåôå íá ðÝöôåé ðÜíù óå óêëçñÝò åðéöÜíåéåò***
- ***ôçí Ýêèåóç óôçí çëéáêÞ áêôßéíïâïëßá***
- ***ôçí åíáðüèåóç åìðïäßùí ìåôáîý ôïõ ôçëå÷åéñéóôçñßïõ êáé ôçò óõóêåõÞò åíþ ÷ñçóéìïðïéåßôáé ôï ôçëå÷åéñéóôÞñéï.***

Åðßóçò :
- *óôçí ðåñðôùóç ðïõ óôï ßäéï ðåñéâÜëëïíï ÷ñçóéìïðïéïýíôáé Üëëåò óõóêåõÝò ìå ôçëå÷åéñéóôÞñéï (TV, ñáäéüöùíï, óôåñåïöùíéêü óýóôçìá, êëð), ìðïñåß íá äçìéïõñãçèïýí ïñéìÝíåò ðáñåìâïëÝò*
- *ïé çåêôñïíéêÝò ëõ÷íßåò êáé ïé ëõ÷íßåò öèïñéóìïý ìðïñåß íá äçìéïõñãÞóïõí ðáñåìâïëÝò óôéò ðåéêïéíùíßåò ìåôáîý ôïõ ôçëå÷åéñéóôçñßïõ êáé ôçò óõóêåõÞò*
- *áöáéñÝóôå ôéò ìðáôáñßåò óôçí ðåñßðôùóç ðïõ ôï ôçëå÷åéñéóôÞñéï äåí ÷ñçóéìïðïéåßôáé ãéá ìáêñý ÷ñïíéêü äéÜóôçìá.*

KLM shop! BIS SPÄTESTENS ZU IHREM VORTEIL UND FÜR UNSERE UMWELT!

3.4 INSERIMENTO/RIMOZIONE DELLE BATTERIE

Per il telecomando devono essere esclusivamente usate 2 batterie a secco LR03 AAA da 1,5 V che, una volta scariche, devono essere eliminate solamente tramite gli appositi punti di raccolta predisposti dalle Autorità Locali per i rifiuti di questo tipo.

ATTENZIONE:
Entrambe le batterie devono essere sostituite contemporaneamente.
Per inserire le batterie occorre aprire l'apposito sportellino a scatto che si trova nella parte posteriore del telecomando.
Le batterie devono essere inserite rispettando scrupolosamente i segni di polarità indicati sul fondo del vano.
Richiudere il portellino a scatto una volta inserite le batterie.

INSERTING/REMOVING BATTERIES

Only use two dry LR03 AAA 1.5 V batteries to power the remote control.
Always dispose of discharged batteries using the collection points set up for this type of waste product by your Local Authority.

WARNING:
Always change both batteries at the same time.
To insert the batteries, open the flap on the back of the remote control.
Strictly adhere to the polarity signs on the bottom of the battery housing.
Re-close the flap once the batteries have been inserted.

INTRODUCTION/ ENLEVEMENT DES BATTERIE

N'utiliser, pour la télécommande, que 2 piles sèches LR03 AAA de 1,5 V qui, une fois déchargées, ne doivent être éliminées qu'aux points de collecte prévus pour ce genre de déchets par les Autorités Locales.

ATTENTION :
Remplacer les deux piles en même temps.
Pour l'introduction des piles, ouvrir le compartiment à déclic situé au dos de la télécommande.
Introduire les piles en respectant scrupuleusement les polarités indiquées sur le fond du logement.
Refermer le compartiment à déclic après l'introduction des piles.

EINSETZEN/ENTFERNEN DER BATTERIEN

Für die Fernbedienung dürfen ausschließlich 2 Trockenbatterien LR03 AAA mit 1,5 V verwendet werden, die nach ihrer Entleerung nur über eine von den örtlichen Behörden eingerichtete Sammelstelle für diese Art von Abfällen entsorgt werden müssen.

WICHTIGER HINWEIS:
Beide Batterien müssen gleichzeitig ausgetauscht werden.
Zum Einsetzen der Batterien die Klappe auf der Rückseite der Fernbedienung öffnen.
Die Batterien müssen so eingesetzt werden, dass die am Boden der Öffnung aufgezeichneten Polaritätshinweise beachtet werden.
Die Klappe nach dem Einsetzen der Batterien wieder schließen.

Klima Shop! BY SPENGLER
Zu Ihrem Vorteil.
Für unsere Umwelt!

9

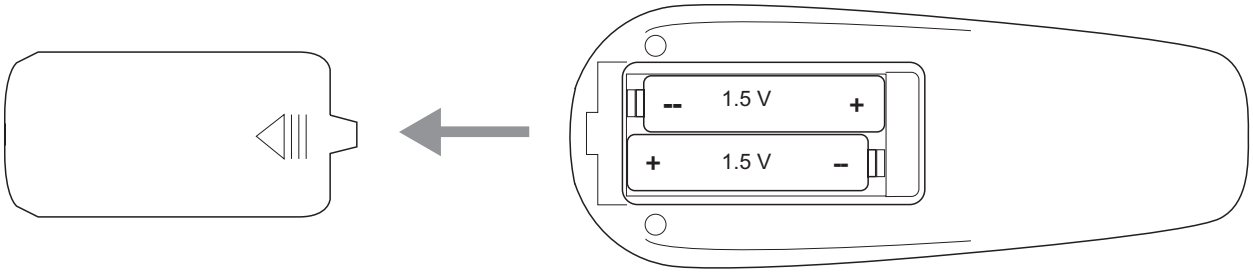

3.4

COLOCACIÓN/EXTRACCIÓN DE LAS BATERÍAS

Para el telemando sólo se deberán utilizar 2 baterías en seco LR03 AAA de 1,5 V. Cuando estén descargadas, se deberán eliminar sólo en los correspondientes lugares de recolección predispuestos por las Autoridades Locales para los desechos de este tipo.

ATENCION:
Ambas baterías se deberán reemplazar simultáneamente.
Para introducir las baterías se deberá abrir la respectiva portilla de resorte que se encuentra en la parte posterior del telemando.
Las baterías se deberán introducir respetando los signos de los polos indicados en el fondo del alojamiento.
Volver a cerrar la portilla de resorte luego de haber introducido las baterías.

INSERÇÃO/REMOÇÃO DAS BATERIAS

Para o telecomando devem ser utilizadas exclusivamente 2 pilhas a seco, LR03 AAA de 1,5 V que, uma vez descarregadas, devem ser eliminadas apenas nos pontos específicos de recolha instalados pelas Autoridades Locais para os resíduos deste tipo.

ATENÇÃO:
Ambas as pilhas devem ser substituídas simultaneamente.
Para introduzir as pilhas deve-se abrir a portinhola do compartimento que se encontra na parte traseira do telecomando.
As pilhas devem ser introduzidas respeitando escrupulosamente os sinais de polaridade indicados no fundo do compartimento.
Feche a portinhola do compartimento após a introdução das pilhas.

INVOEGING/VERWIJDERING VAN DE BATTERIJEN

Voor de afstandsbediening mogen uitsluitend 2 droge batterijen LR03 AAA van 1,5 V gebruikt worden die, als ze eenmaal leeg zijn, uitsluitend via de door de plaatselijke overheid ingestelde speciale verzamelpunten voor dit soort afval weggegooid mogen worden.

LET OP:
Beide batterijen moeten gelijktijdig vervangen worden.
Voor het plaatsen van de batterijen moet u het speciale klepje met kliksluiting aan de achterkant van de afstandsbediening openmaken.
Bij het plaatsen van de batterijen moet u goed opletten dat de polariteitstekens onderin het vakje nauwgezet aangehouden worden.
Sluit het klepje met kliksluiting weer nadat u de batterijen weer geplaatst heeft.

Ô Ï Ð Ï ÈÅÔÇÓÇ/ÁÖÁÉÑÅÓÇ ÔÙÍ Ì ÐÁÔÁÑÉÙÍ

Ãéá ôï ôçëå÷åéñéóôÞñéï èá ðñÝðåé íá ÷ñçóéìïðïéçìÝíôáé áðïêëåéóôéêÜ 2 ìðáôáñßåò îçñïýô ôýðïõ LR03 AAA ôùí 1,5V ïé ïðïßåò áöïý åêöïñôéóèïýí èá ðñÝðåé íá áðïññéöèïýí áðïêëåéóôéêÜ óôá åéäéêÜ óçìåßá óõëëïãÞò ðïõ ðñïâëÉðïíôáé áðü ôéò ôïðéêÉò áñ÷Ýò ãéá ôá áðïññìáôá áõôïý ôïõ ôýðïõ.

ÑÏÓÏ×Ç :
Êáé ïé äýï ïé ìðáôáñßåò èá ðñÝðåé íá áíôéêáôáóôáèïýí ôáõôü÷ñïíá.
Ãéá íá ôïðïèåôÞóåôå ôéò ìðáôáñßåò ðñÝðåé íá áíïßîåôå ôçí åéäéêÞ èõñßäá ðïõ âñßóêåôáé óôï ðßóù ìÉñïò ôïõ óçëå÷áéñéóôçñßïõ. Ïé ìðáôáñßåò èá ðñÝðåé íá ôïðïèåôçèïýíôáé áêïëïõèþíôáò ðéóôÜ ôá ðñüóéìá ðïëéêüôçôáò ðïõ åìöáíßæïíôáé óôï êÜôù ôìÞìá ôïõ ÷þñïõ ôùí ìðáôáñéþí.
Î áíáêåëåßóôå ôç èõñßäá áöïý ôïðïèåôÞóåôå ôéò ìðáôáñßåò.

BY SPENGLER
Zu Ihrem Vorteil.
Für unsere Umwelt!

3.5 ACCENSIONE/SPEGNIMENTO DELL'APPARECCHIO

L'apparecchio può essere acceso o spento per brevi periodi premendo B1 sul telecomando oppure SW1 sul pannello di controllo (in caso di prolungato arresto dell'apparecchio,questo deve essere disattivato togliendo la spina dalla presa di corrente). Il relativo LED L2 si accende per indicare che l'apparecchio è spento. In queste condizioni premere nuovamente B1 sul telecomando (oppure SW1 sul pannello di controllo) per ripristinare le funzioni selezionate in precedenza. Quando l'apparecchio è spento tutti i timer vengono resettati.

SWITCHING THE APPLIANCE ON/OFF

The appliance can be switched ON or OFF for short periods by pressing B1 on the remote control or SW1 on the control panel (if the appliance is switched off for a long period then it should be deactivated by removing the plug from the mains supply. The corresponding LED L2 lights up to indicate that the appliance is switched off. In this condition, press B1 again on the remote control (or SW1 on the control panel) to restore all the formerly selected functions. When the appliance is OFF all the working timers are 'reset'.

ALLUMAGE/EXTINCTION DE L'APPAREIL

L'appareil peut être allumé ou éteint pendant de courtes périodes en appuyant sur B1 sur la télécommande ou bien sur SW1 sur le panneau de commande (en cas d'arrêt prolongé de l'appareil, celui-ci doit être désactivé en enlevant la fiche de la prise de courant). Le voyant correspondant L2 s'allume pour indiquer que l'appareil est éteint. Dans ces conditions, appuyer de nouveau sur B1 sur la télécommande (ou bien SW1 sur le panneau de commande) pour rétablir les fonctions précédemment sélectionnées. Quand l'appareil est éteint, tous les temporisateurs sont remis à zéro.

EINSCHALTEN/AUSSCHALTEN DES GERÄTES

Das Gerät kann für kurze Zeiträume eingeschaltet oder ausgeschaltet werden, indem B1 auf der Fernbedienung oder SW1 auf der Bedienkonsole gedrückt wird (bei einem längeren Stillstand des Geräts ist dieses durch Ziehen des Netzsteckers zu deaktivieren).
Die zugehörige LED L2 geht aus um anzuzeigen, dass das Gerät ausgeschaltet ist. Drücken Sie unter diesen Bedingungen erneut B1 auf der Fernbedienung (oder SW1 auf der Bedienkonsole), um die zuvor gewählten Funktionen wiederherzustellen.
Bein ausgeschaltetem Gerät werden alle Timer zurückgesetzt.

3.6 MODALITÀ VENTILAZIONE

Usando questa modalità l'apparecchio non esercita alcuna azione né sulla temperatura né sull'umidità dell'aria in ambiente,ma la mantiene solamente in circolazione. Questa modalità può essere selezionata premendo B2 o SW2 fino a quando il simbolo di solo ventilatore (🌀) compare sia sul telecomando, sia sul display del pannello di controllo. In questa modalità operativa il ventilatore interno è sempre accesso ed è possibile selezionare la velocità desiderata del ventilatore in qualsiasi momento premendo l'apposito tasto B6 o SW3. Queste sono le velocità possibili per il ventilatore.
Simboli visualizzati

🌀 Velocità MASSIMA
🌀 Velocità MEDIA
🌀 Velocità MINIMA

VENTILATION MODE

When this operating mode is used the appliance has no effect on the temperature or humidity of the environment, it merely circulates the air. This mode can be selected by pressing B2 or SW2 until only fan symbol (🌀) is shown both on remote control than on control panel displays. In this working mode the internal fan is always switched on and it's possible to select the desired fan speed at any time by pressing the relative key B6 or SW3. Here are the details about the available fan speeds.
Symbols displayed:

🌀 *High FAN*
🌀 *Med FAN*
🌀 *Min FAN*

MODE VENTILATION

Dans ce mode, l'appareil n'exerce aucune action, ni sur la température, ni sur l'humidité de l'air dans la pièce, mais il se contente de le garder en circulation. Ce mode peut être sélectionné en appuyant sur B2 ou SW2 jusqu'à ce que le symbole de ventilateur seul (🌀) apparaisse sur la télécommande et sur l'afficheur du panneau de commande. Dans ce mode de fonctionnement, le ventilateur interne est toujours allumé et il est possible de sélectionner la vitesse souhaitée du ventilateur à tout moment en appuyant sur la touche prévue à cet effet, B6 ou SW3. Ce sont les vitesses possibles pour le ventilateur.
Symboles affichés:

🌀 High FAN
🌀 Med FAN
🌀 Min FAN

BETRIEBSART BELÜFTUNG

Bei Verwendung dieser Betriebsart hat das Gerät weder auf die Temperatur noch auf die Feuchtigkeit der Umgebungsluft Wirkung, sondern hält die Luft nur in Zirkulation. Diese Betriebsart kann gewählt werden durch Drücken von B2 oder SW2 bis zum Erscheinen des Symbols Nur Ventilator (🌀) sowohl auf der Fernbedienung als auch auf dem Display der Bedienkonsole. In dieser Betriebsart ist der innere Ventilator stets eingeschaltet, und es ist möglich, die gewünschte Geschwindigkeit des Ventilators in einem beliebigen Moment durch Drücken der entsprechenden Taste B6 oder SW3 zu wählen.
Dies sind die möglichen Geschwindigkeiten für den Ventilator.
Angezeigte Symbole:

🌀 *High FAN*
🌀 *Med FAN*
🌀 *Min FAN*

3.7 FUNZIONAMENTO IN RAFFREDDAMENTO

Usando questa modalità l'apparecchio deumidifica e raffredda l'ambiente. Questa modalità può essere selezionata premendo B2 o SW2 fino a quando il simbolo di solo raffreddamento (❄) compare sia sul telecomando, sia sul display del pannello di controllo. Il ventilatore interno è sempre acceso alla velocità selezionata (premendo B6 o SW3) oppure in velocità automatica (solamente dal telecomando premendo B7). Il set-point di temperatura (Temperatura impostata') può essere regolato da 16°C a 30°C (da 61 °F a 86 °F se presente) con variazioni di 1°C grazie a B4/B5 o SW4/SW5, ed il relativo valore compare sia sul telecomando, sia sul display locale (D1 e D2). Dopo tre minuti (come massimo) dall'attivazione di questa modalità di funzionamento il compressore s'avvia e l'apparecchio inizia ad erogare freddo.

COOLING FUNCTION

In this mode the appliance cools and dehumidifies the environment. This mode can be selected by pressing B2 or SW2 until the only cooling symbol (❄) is shown both on remote control than on control panel displays. The internal fan is always switched on, and runs at the selected speed (set by pressing B6 or SW3) or in automatic fan speed (only from the remote control by pressing B7).The temperature set-point (Tset) can be adjusted from 16°C to 30°C (from 61 °F to 86 °F if present) in 1°C steps by means of B4/B5 or SW4/SW5, and its value is shown both on remote and local interfaces (D1 and D2). Three minutes (maximum) after the activation of this operating mode the compressor starts and the appliance starts to distribute cold air.

FONCTIONNEMENT EN REFROIDISSEMENT

Dans ce mode, l'appareil déshumidifie et refroidit la pièce. Ce mode peut être sélectionné en appuyant sur B2 ou SW2 jusqu'à ce que le symbole de refroidissement seul (❄) apparaisse sur la télécommande et sur l'afficheur du panneau de commande. Le ventilateur interne est toujours allumé à la vitesse sélectionnée (en appuyant sur B6 ou SW3), ou bien en vitesse automatique (seulement sur la télécommande, en appuyant sur B7). La valeur de consigne de température (Tset) peut être réglée de 16°C à 30°C, (de 61 °F à 86 °F si présent) avec des variations de 1°C, au moyen de B4/B5 ou de SW4/SW5, et la valeur correspondante apparaît aussi bien sur la télécommande que sur l'afficheur de l'appareil (D1 et D2). Au bout de trois minutes (maximum) après l'activation de ce mode de fonctionnement, le compresseur démarre et l'appareil commande à diffuser du froid.

KÜHLBETRIEB

Bei Verwendung dieser Betriebsart entfeuchtet und kühlt das Gerät die Umgebung. Diese Betriebsart kann gewählt werden durch Drücken von B2 oder SW2 bis zum Erscheinen des Symbols Nur Kühlung (❄) sowohl auf der Fernbedienung als auch auf dem Display der Bedienkonsole. Der innere Ventilator ist stets bei der (durch Drücken von B6 oder SW3) gewählten Geschwindigkeit oder bei automatischer Geschwindigkeit (nur von der Fernbedienung durch Drücken von B7) aus eingeschaltet. Der Temperatur-Setpoint (Tset) kann eingestellt werden zwischen 16°C und 30°C (von 61 °F bis 86 °F falls vorhanden) mit Abstufungen von 1°C dank B4/B5 oder SW4/SW5. Der entsprechende Wert erscheint sowohl auf der Fernbedienung als auch auf dem lokalen Display (D1 und D2). Nach drei Minuten (maximal) ab der Aktivierung dieser Betriebsart startet der Kompressorbetrieb, und das Gerät beginnt mit der Kälteabgabe.

BY SPENGLER
Zu Ihrem Vorteil.
Für unsere Umwelt!

ENCENDIDO/APAGADO DEL APARATO

El aparato puede ser encendido o apagado por breves períodos pulsando B1 en el control remoto o SW1 en el panel de control (en caso de parada prolongada del aparato, éste debe ser desactivado extrayendo la clavija de la toma de corriente). El led L2 se enciende para indicar que el aparato está apagado. En estas condiciones, pulse nuevamente B1 en el control remoto (o SW1 en el panel de control) para restablecer las funciones seleccionadas previamente.
Cuando el aparato está apagado, se reinician todos los temporizadores.

MODO VENTILACIÓN

En este modo de funcionamiento el aparato no ejerce ninguna acción sobre la temperatura ni sobre la humedad del aire en el ambiente, manteniéndolo solamente en circulación. Para seleccionarlo, pulse B2 o SW2 hasta que el símbolo de sólo ventilador (❄) aparezca tanto en el control remoto como en el display del panel de control. En este modo operativo el ventilador interno siempre está encendido y es posible regular su velocidad en cualquier momento, pulsando el botón B6 o SW3. Estas son las velocidades posibles del ventilador.
Símbolos visualizados:

High FAN
Med FAN
Min FAN

FUNCIONAMIENTO EN MODO REFRIGERACIÓN

En este modo de funcionamiento el aparato deshumidifica y enfría el ambiente. Para seleccionarlo, pulse B2 o SW2 hasta que el símbolo de sólo refrigeración (❄) aparezca tanto en el control remoto como en el display del panel de control. El ventilador interno siempre está encendido a la velocidad seleccionada (pulsando B6 o SW3) o a velocidad automática (solamente mediante el control remoto, pulsando B7). El ajuste de temperatura (Tset) puede ser regulado entre 16 °C y 30 °C, (de 61 °F a 86 °F, si está presente) con variaciones de 1°C, con los botones a B4/B5 o SW4/SW5; el valor correspondiente aparece tanto en el control remoto como en el display local (D1 y D2). Después de un máximo de tres minutos a partir de la activación de este modo de funcionamiento, el compresor se enciende y el aparato comienza a distribuir frío.

LIGAÇÃO/DESLIGAÇÃO DO APARELHO

O aparelho pode ser ligado ou desligado por pequenos períodos premindo B1 no telecomando ou SW1 no painel de controlo (em caso de paragem prolongada do aparelho, esse deverá ser desactivado retirando a ficha da tomada de corrente). Acende-se o respectivo LED L2 para indicar que o aparelho está desligado. Nestas condições, premir novamente B1 no telecomando (ou SW1 no painel de controlo) para restabelecer as funções previamente seleccionadas. Quando o aparelho está desligado, os temporizadores passam todos a zero.

MODALIDADE DE VENTILAÇÃO

Usando esta modalidade, o aparelho não exerce nenhuma acção, nem na temperatura nem na humidade do ar no ambiente, mas mantém apenas uma circulação do mesmo. Esta modalidade pode ser seleccionada premindo B2 ou SW2 até aparecer o símbolo de só ventilador (❄), quer no telecomando, quer no visor do painel de controlo. Nesta modalidade operativa, o ventilador interno está sempre aceso e é possível seleccionar a velocidade desejada do ventilador em qualquer momento, premindo o respectivo botão B6 ou SW3. Estas são as velocidades possíveis para o ventilador.
Símbolos visualizados:

High FAN
Med FAN
Min FAN

FUNCIONAMENTO EM ARREFECIMENTO

Usando esta modalidade, o aparelho desumidifica e arrefece o ambiente. Esta modalidade pode ser seleccionada premindo B2 ou SW2 até aparecer o símbolo de só arrefecimento (❄), quer no telecomando, quer no visor do painel de controlo. O ventilador interno está sempre aceso na velocidade seleccionada (premindo B6 ou SW3) ou em velocidade automática (somente com o telecomando premindo B7). O set-point de temperatura (Tset) pode ser regulado de 16°C a 30°C (de 61 °F a 86 °F se presente) com variações de 1°C graças a B4/B5 ou SW4/SW5, e o seu valor aparece quer no telecomando quer no visor local (D1 e D2). Após três minutos (no máximo) desde a activação desta modalidade de funcionamento, o compressor arranca e o aparelho começa a emitir ar frio.

INSCHAKELING / UITSCHAKELING VAN HET APPARAAT

Het apparaat kan voor korte tijde ingeschakeld of uitgeschakeld wordt door op de afstandsbediening op B1 of op het controlepaneel op SW1 te drukken (voor een langdurige stilstand moet het apparaat gedeactiveerd worden door de stekker uit het stopcontact te trekken). De bijbehorende LED L2 gaat branden om aan te geven dat het apparaat uitgeschakeld is. Druk in deze situatie opnieuw op de afstandsbediening op B1 (of op het controlepaneel op SW1) om de eerder geselecteerde functies opnieuw in te stellen. Wanneer het apparaat uitgeschakeld is worden alle timers gereset.

VENTILATIEWERKWIJZE

Door deze werkwijze te gebruiken, zal het apparaat geen enkele effect hebben, noch op de temperatuur noch op de luchtvochtigheid in het vertrek, maar de lucht alleen in circulatie houden. Deze werkwijze kan geselecteerd worden door op B2 of SW2 te drukken tot het symbool van alleen de ventilator (❄) op zowel de afstandsbediening als op het display van het controlepaneel verschijnt. In deze werkwijze is de interne ventilator altijd ingeschakeld en is het mogelijk de gewenste snelheid van de ventilator op ieder gewenst moment te selecteren door op de betreffende toets B6 of SW3 te drukken. Dit zijn de mogelijke snelheden voor de ventilator. Weergegeven symbolen:

High FAN
Med FAN
Min FAN

WERKING MET KOELING

In deze werkwijze zal het apparaat het vertrek ontvochtigen en koelen. Deze werkwijze kan geselecteerd worden door op B2 of SW2 te drukken tot het symbool van alleen koeling (❄) op zowel de afstandsbediening als het display van het controlepaneel verschijnt. De interne ventilator is altijd ingeschakeld bij de geselecteerde snelheid (door op B6 of SW3 te drukken) of werkt bij de automatische snelheid (alleen door op de afstandsbediening op B7 te drukken). Het set point van de temperatuur (Tset) kan ingesteld worden tussen 16°C en 30°C (van 61 °F tot 86 °F indien aanwezig) met variaties van 1°C dankzij B4/B5 of SW4/SW5, en de bijbehorende waarde verschijnt zowel op de afstandsbediening als op het plaatselijke display (D1 en D2). (Maximaal) drie minuten na de activering van deze werkwijze gaat de compressor van start en begint het apparaat koele lucht af te geven.

ÁÍÁÌÌÁ/ÓÂÇÓÉÌÏ ÔÇÓ ÓÕÓÉÊÅÕÇÓ 3.5

*Ç óõóêåõÞ ìðïñåß íá áíÜøåé Þ íá óâÞóåé ãéá óýíôïìåò ðåñéüäïõò ðáôþíôáò B1 áðü ôï ôçëå÷åñéóÞñéï Þ SW1 óôïíí ðßíáêá åëÝã÷ïõ (óå ðåñßðôùóç ðáñáôåôáìÝíçò äéáêïðÞò ëåéôïõñãßáò ôçò óõóêåõÞò, ðñÝðåé íá ôçí áðåíåñãïðïéÞóåôå âãÜæïíôáò ôï âýóìá áðü çëåôñéêÞ ðçãÞ). Ôï ó÷åôéêü LED L2 áíÜâåé ãéá íá åðéóçìÜíåé üôé ç óõóêåõÞ åßíáé óâçóÞ. Ó' áõôÝò ôéò óõíèÞêåò ðáôÞóôå êáé ðÜëé Â1 áðü ôï ôçëå÷åñéóôÞñéï (Þ SW1 áðü ôïí ðßíáêá åëÝã÷ïõ) ãéá íá áðïêáôáóôÞóåôå ôéò ëåéôïõñãßåò ôïõ åðéëÝîôáôå áðü ðñßí.
¼ôáí ç óõóêåõÞ åßíáé óâçóôÞ ãßíåôáé ôï reset üëùí ôùí timer.*

ËÅÉÔÏÕÑÃÉÁ ÁÍÅÌÉÓÔÇÑÁ 3.6

*×ñçóéìïðïéþíôáò áõôÞí ôç ëåéôïõñãßá ç óõóêåõÞ äåí áóêåß êáìßá åßíçñãåéá ïýôå óôçí èåñìïêñáóßá ïýôå óôçí õãñáóßá ôïõ áÝñá ìÝóá óôï ÷þñï, áëëÜ ôïíßæåôáôçñß ìüíï óå êõêëïöïñßá. Áõôþ ç ëåéôïõñãßá ìðïñåß íá åðéëåãåß ðáôþíôáò B2 Þ SW2 ìÝ÷ñé íá åìöáíéóôåß ôï óýìâïëï ôïõ áíåìéóôÞñá (❄) óôï ôçëå÷åñéóôÞñéï Þ óôçí ïèüíç ôïõ ðßíáêá åëÝã÷ïõ. Ìå áõôüíï ôïíô ôñüðï ëåéôïõñãßáò ï åóùôåñéêüò áíåìéóôÞñáò åßíáé äõíáôüò íá åðéëÝîåôáé ôá÷ýôçôá ôïõ áíåìéóôÞñá áíÜ äÜóá óôéãìÞ ðáôþíôáò ôï êáôÜëëçëï êïõìðß B6 Þ SW3. Áõôïß åßíáé ïé äõíáôÝò ôá÷ýôçôåò ãéá ôïí áíåìéóôÞñá.
Ðñïâáéëüìåíá óýìâïëá:*

High FAN
Med FAN
Min FAN

ËÅÉÔÏÕÑÃÉÁ ØÕÎÇÓ 3.7

×ñçóéìïðïéþíôáò áõôÞ ôç ëåéôïõñãßá ç óõóêåõÞ êÜíåé ôçí áöýãñáíóç êáé øýîç ôïõ ðåñéâÜëëïíôïò. Áõôþ ç ëåéôïõñãßá ìðïñåß íá åðéëåãåß ðáôþíôáò B2 Þ SW2 ìÝ÷ñé íá åìöáíéóôåß ìüíï ôï óýìâïëï ôçò øýîçò (❄) óôï ôçëå÷åñéóôÞñéï Þ óôçí ïèüíç ôïõ ðßíáêá åëÝã÷ïõ. Ï åóùôåñéêüò áíåìéóôÞñáò åßíáé ðÜíôá áíáìéóôÞñéï óôçí åðéëåãåìÝíç ôá÷ýôçôá (ðáôþíôáò B6 Þ SW3) Þ óôçí áõôüìáôç ôá÷ýôçôá (ìüíï íá áðü ôï ôçëå÷åñéóôÞñéï ðáôþíôáò B7). Ôï set-point èåñìïêñáóßáò (Tset) ìðïñåß íá ñõèìéóôåß áðü 16°C Ýùò 30°C (áðü 61 °F Ýùò 86 °F åÜí õðÜñ÷åé) ìå ìâôáâïëÝò 1°C ÷Üñç óôï B4/B5 Þ SW4/SW5, êáé ç ó÷åôéêÞ ôéìÞ åìöáíßæåôáé óôï ôçëå÷åñéóôÞñéï Þ óôçí ôïðéêÞ ïèüíç (D1 êáé D2). Ìåôü áðü ôñßá ëåðôÜ (ôï áíþôåñïï) áðü ôçí åíåñãïðïßçóç áõôïý ôïõ óõóôÞìáôïò ôçëåôïõñãßáò ï óõìðéåóôÞò îåêéíÜ êáé ç óõóêåõÞ áñ÷ßæåé íá ðáñÝ÷åé øýîç.

BY SHENGLER
Zu Ihrem Vorteil.
Für unsere Umwelt.

3.8 FUNZIONAMENTO IN SOLA DEUMIDIFICAZIONE

Questa modalità può essere selezionata premendo B2 o SW2 fino a quando il simbolo di sola deumidificazione (💧) compare sia sul telecomando, sia sul display del pannello di controllo. Questa modalità è simile alla modalità raffreddamento, eccezion fatta per:
- selezione velocità ventilatore interno, che viene forzato alla velocità minima (B4/B5/B6/B7 e SW3/SW4/SW5 sono disabilitati) e "Temperatura impostata" è impostata uguale a Tamb (temperatura ambiente).

DEHUMIDIFYING FUNCTION ONLY

This mode can be selected by pressing B2 or SW2 until only dehumidification symbol (💧) is shown both on remote control than on control panel displays. This mode works similarly to cooling mode except for:
- *internal fan speed selection, which is forced to run at minimum speed (B4/B5/B6/B7 and SW3/SW4/SW5 are disabled) and Tset is set equal to the Tamb (room temperature).*

FONCTIONNEMENT EN DESHUMIDIFICATION SEULE

Ce mode peut être sélectionné en appuyant sur B2 ou SW2 jusqu'à ce que le symbole de déshumidification seule (💧) apparaisse sur la télécommande et sur l'afficheur du panneau de commande. Ce mode est similaire au mode refroidissement, exception faite pour:
- sélection de la vitesse du ventilateur interne, qui est forcé à la vitesse minimum (B4/B5/B6/B7 et SW3/SW4/SW5 sont désactivés) et Tset réglée sur la même valeur que Tamb (température ambiante).

BETRIEB NUR IN ENTFEUCHTUNG

Diese Betriebsart kann gewählt werden durch Drücken von B2 oder SW2 bis zum Erscheinen des Symbols (💧) Nur Entfeuchtung sowohl auf der Fernbedienung als auch auf dem Display der Bedienkonsole. Diese Betriebsart ist ähnlich dem Kühlmodus, Ausnahmen:
- *Wahl der Geschwindigkeit des inneren Ventilators, die auf die Mindestgeschwindigkeit forciert wird (B4/B5/B6/B7 und SW3/SW4/SW5 sind deaktiviert). Tset wird gleich Tumg (Umgebungstemperatur) eingestellt.*

3.9 FUNZIONAMENTO NOTTURNO

L'attivazione del funzionamento notturno, permette di ottenere molteplici risultati, più precisamente:
- Aumento graduale della temperatura impostata in raffreddamento.
- Aumento della silenziosità del climatizzatore.
- Risparmio sui consumi notturni d'energia elettrica.

Questa modalità può essere selezionata solo dal telecomando (premendo B11) e può essere utilizzata solo in abbinamento alla modalità raffreddamento.
Quando questa modalità è abilitata, il ventilatore interno viene forzato alla velocità minima e la temperatura ambiente impostata viene automaticamente incrementata di 1°C dopo 1 ora e di un altro grado C dopo 2 ore (a partire dall'attivazione della funzione e conseguente modifica della Temperatura impostata).
Quando la Temperatura impostata viene modificata da telecomando, quando l'apparecchiatura viene posta in Stand-by, oppure quando l'alimentazione elettrica è scollegata, il timer di funzionamento viene resettato.
Per disattivare la funzione premere nuovamente il tasto B11.

NIGHT FUNCTION

When the night function is activated several conditions are possible, in particular:
- *Gradual increase of the set cooling temperature.*
- *The conditioner becomes quieter.*
- *Savings on night-time consumption of electricity.*

This mode can only be selected from the remote control (by pressing B11) and can only be used in conjunction with cooling mode.
When this mode is enabled, the internal fan is forced to run at minimum speed and the set room temperature Tset is automatically increased by 1°C after 1 hour and by 1°C again after 2 hours (starting from function activation or subsequent Tset modification).
When the Tset is modified from the remote control, when the appliance is placed in Stand-by or when the power supply is disconnected, in all these situations the function timer is reset. To deactivate the function press the B11 button again.

FONCTIONNEMENT NOCTURNE

L'activation du fonctionnement nocturne permet d'obtenir de multiples résultats, plus précisément:
- Augmentation graduelle de la température réglée en refroidissement.
- Augmentation du silence du climatiseur.
- Réduction de la consommation nocturne d'électricité.

Ce mode ne peut être sélectionné que sur la télécommande (en appuyant sur B11), et il ne peut être utilisé qu'en association avec le mode refroidissement.
Quand ce mode est activé, le ventilateur interne est forcé à la vitesse minimum et la température ambiante réglée Tset est automatiquement augmentée de 1°C au bout d'une heure et d'un degré supplémentaire au bout de deux heures (à compter de l'activation de la fonction et de la modification consécutive de Tset).
Quand la valeur Tset est modifiée sur la télécommande, quand l'appareil est mis en veille, ou bien quand l'alimentation électrique est débranchée, le temporisateur de fonctionnement est remis à zéro.
Pour désactiver la fonction, appuyer de nouveau sur la touche B11.

NACHTBETRIEB

Die Aktivierung des Nachtbetriebs erlaubt den Erhalt vielfacher Resultate, im Einzelnen:
- *Stufenweise Erhöhung der in Kühlung eingestellten Temperatur*
- *Geräuschabsenkung des Klimagerätes.*
- *Senkung der Stromkosten während der Nacht.*

Diese Betriebsart kann nur von der Fernbedienung (durch Drücken von B11) aus gewählt und nur in Kombination mit dem Kühlmodus verwendet werden.
Bei Aktivierung dieser Betriebsart wird der innere Ventilator auf die Mindestgeschwindigkeit forciert. Die eingestellte Raumtemperatur Tset wird automatisch um 1 °C nach 1 Stunde und um ein weiteres Grad C nach 2 Stunden erhöht (ab Aktivierung der Funktion und anschließender Änderung der Tset).
Bei Änderung von Tset über die Fernbedienung bei Setzen des Gerätes auf Stand-by oder bei Trennung der Stromversorgung wird der Betriebs-Timer zurückgesetzt.
Zur Deaktivierung der Funktion drücken Sie erneut die Taste B11.

Klima Profi® Experten für Klimatechnik für unsere Umwelt!

FUNCIONAMIENTO EN MODO SÓLO DESHUMIDIFICACIÓN

Este modo se selecciona pulsando B2 o SW2 hasta que el símbolo de sólo deshumidificación (💧) aparece tanto en el control remoto como en el display del panel de control. Este modo es similar al modo refrigeración, excepto por lo siguiente:

- selección de velocidad del ventilador interno, que es forzado a la velocidad mínima (B4/B5/B6/B7 y SW3/SW4/SW5 están inhabilitados), y Tset, regulada igual que Tamb (temperatura ambiente).

FUNCIONAMENTO EM SÓ DESUMIDIFICAÇÃO

Esta modalidade pode ser seleccionada premindo B2 ou SW2 até aparecer o símbolo de só desumidificação (💧), quer no telecomando, quer no visor do painel de controlo. Esta modalidade é semelhante à modalidade de arrefecimento, excepto na:

- *selecção da velocidade do ventilador interno, que é forçado à velocidade mínima (B4/B5/B6/B7 e SW3/SW4/SW5 estão desactivados) e a Tset é programada igual à Tamb (temperatura ambiente).*

WERKING MET ALLEEN ONTVOCHTIGING

Deze werkwijze kan geselecteerd worden door op B2 of SW2 te drukken, tot het symbool van alleen ontvochtiging (💧) zowel op de afstandsbediening als op het display van het controlepaneel verschijnt. Deze werkwijze is gelijk aan de werkwijze koeling met uitzondering van:

- selectie snelheid interne ventilator die op de minimumsnelheid geforceerd wordt (B4/B5/B6/B7 en SW3/SW4/SW5 zijn uitgeschakeld) en Tset is gelijk aan Tamb (omgevingstemperatuur) ingesteld.

ËÅ£Ô ÏÕÑÃ£Á ÌÏÍÏ ÌÅ ÁÖÕÃÑÁ ÍÓÇ 3.8

Áõôþ ç ëå£ôïõñãÃá ìðïñåÃ íá åð£ëåãåÃ ðáôþíôáò B2 þ SW2 ìÝ÷ñé íá åÌöá£óôåÃ ôï óýìâïëï ìüíï ôçò áöýãñáíóçò (💧) óôï ôçëå÷å£ñóôþñé£ï þ óôçí ïèüíç ôïõ ðåíáêá åëÝã÷ïõ. Ç ëå£ôïõñãÃá áõôþ åÃíá£ üì ï£á ìå ôç ëå£ôïõñãÃá øýÎçò, åêôüò ã£á ôç£:

- *åð£ëïãþ ôá÷ýôçôáò åóùôåñé£ï£ý á£åì£óôþñá, ðïõ åÎáíáãêÜæåôá£ óôçí åëÜ÷£óôç ôá÷ýôçôá (B4/B5/B6/B7 ê£é SW3/SW4/SW5 åÃíá£ áðåíåñãïðï£çìÝíá) ê£é Tset åÃíá£ ê£é ìèïñ£óìÝíç Ãóç ìå Tamb (è£ñìïêñáóÃá ðåñ£âÜëïíôïò).*

F U N C I O N A M I E N T O NOCTURNO

La activación del funcionamiento nocturno permite obtener múltiples resultados:

- Aumento gradual de la temperatura regulada en modo refrigeración.
- Reducción del ruido emitido por el climatizador.
- Reducción del consumo nocturno de energía eléctrica.

Este modo se puede seleccionar sólo mediante el control remoto (pulsando B11) y sólo puede ser utilizado en combinación con el modo refrigeración.
Cuando este modo está habilitado, el ventilador interno es forzado a la velocidad mínima y la temperatura ambiente regulada (Tset) aumenta automáticamente 1°C después de 1 hora y otro grado C después de 2 horas (a partir de la activación de la función, con la consecuente modificación de Tset).
Cuando se modifica Tset mediante el control remoto, cuando el aparato se pone en Stand-by o cuando se desconecta la alimentación eléctrica, se reinicia el temporizador de funcionamiento.
Para desactivar la función pulse nuevamente el botón B11.

F U N C I O N A M E N T O NOCTURNO

A activação do funcionamento nocturno, permite obter resultados múltiplos, mais precisamente:

- *Aumento gradual da temperatura programada em arrefecimento.*
- *Aumento do silêncio do climatizador.*
- *Economia nos consumos nocturnos de energia eléctrica.*

Esta modalidade só pode ser seleccionada no telecomando (premindo B11) e só pode ser utilizada em combinação com a modalidade de arrefecimento.
Quando está habilitada esta modalidade, o ventilador interno é forçado à velocidade mínima e a temperatura ambiente programada Tset é incrementada automaticamente de 1°C após 1 hora e de mais um grau C após 2 horas (a partir da activação da função e consequente modificação do Tset).
Quando o Tset é modificado no telecomando, quando o aparelho é posto em Stand-by, ou quando a alimentação eléctrica está desligada, o temporizador de funcionamento torna a zeros.
Para desactivar a função, premir novamente o botão B11.

NACHTWERKING

De activering van de nachtwerking maakt het mogelijk meervoudige resultaten te verkrijgen, met name:

- Geleidelijke verhoging van de bij koeling ingestelde temperatuur.
- Verhoging van de geruisloosheid van de klimaatregelaar.
- Besparing op het nachtverbruik van de elektrische energie.

Deze werkwijze kan alleen door de afstandsbediening geselecteerd worden (door op B11 te drukken) en kan alleen gebruikt worden in combinatie met de werkwijze koeling.
Wanneer deze werkwijze ingeschakeld is, wordt de interne ventilator op de minimumsnelheid geforceerd en wordt de ingestelde omgevingstemperatuur Tset automatisch na 1 uur met 1°C verhoogd en na 2 uur met nog een graad (vanaf de activering van de functie en de daaruit volgende wijziging van de Tset).
Wanneer de Tset door de afstandsbediening gewijzigd wordt, wanneer de apparatuur op stand-by gezet wordt, of wanneer de elektrische energie afgesloten is, wordt de timer van de werking gereset.
Om de functie te deactiveren dient men opnieuw op de toets B11 te drukken.

ÍÕ×ÔÅÑ£Í Ç Ë Å£Ô ÏÕÑÃ£Á 3.9

Ç åíåñãïðï£çóç ôçò íõ÷ôåñé£íòò ëå£ôïõñãÃáò, åð£ôÎÝðåé ôçí åð£ôåõîç ðïëëáðëþí áðïôåëåòìÜôùí, ð£ï óõãêêåêñé£ìÝíá:

- *Âáèì£á£á áýîçóç ôçò êáèïñó£ìÝíçò èåñì£ïêñáó£áò øýÎçò.*
- *Áýîçóç ôçò ó£ùðçñüôçôáò ôïõ êë£ì£áô£ôê£ïý.*
- *Åî£ê£ïíüì£çóç óôç íõ÷ôåñé£íÞ êáôáíÜëùóç çëåêôñé£êÞò åíÝñãåé£áò.*

Áõôþ ç ëå£ôïõñãÃá ìðïñåÃ íá åð£ëå÷èåÃ ìüíïí áðü ôï ôçëå÷å£ñóôÞñé£ï (ðáôþíôáò Â11) ê£é ìðïñåÃ íá ÷ñçó£ìïðï£çèåÃ ìüíï óå óõíäõáóìü ìå ôç ëå£ôïõñãÃá øýÎçò.
¼ôáí åÃíá£ åíåñãïðï£çìÝíç áõôþ ç ëå£ôïõñãÃá, ï åóùôåñé£êüò áíåì£óôÞñáò åÎáíáãêÜæåôá£ óôçí åëÜ÷£óôç ôá÷ýôçôá ê£é ç êáèïñó£ìÝíç èåñì£ïêñáóÃá ðåñ£âÜëïíôïò Tset áõîÜíåôá£ áõôüìáôá êáôÜ 1°C ìåÜ áðü 1 þñá ê£é êáôÜ áêüìç Ýíáí âáèìç C ìåÜ áðü 2 þñåò (áñ÷Ãæïíôáò áðü óçí åíåñãïðï£çóç ôçò ëå£ôïõñãÃáò ê£é ôçí áêüëïõèç ôñïðï£ïðï£çóç ôïõ Tset).
¼ôáí ôï Tset ôñïðï£åÃôá£ áðü ôï ôçëå÷å£ñóôÞñé£ï, üôáí ç óõôêåõÞ ôï£èåôá£ óå Stand-by, þ üôáí ç çëåêôñé£êÞ ôñïö£äï£óÃá åÃíá£ áðï£óõíäåìÝíç, ãÃíáôá£ ôï reset ôïõ timer ëå£ôïõñãÃáò.
Ã£á íá áðåíåñãïð£ÞóÃôå ôç ëå£ôïõñãÃá ðáôÞóôå ê£é ðÜë£é ôï ê£ïõìð Â11.

KLIMA shop.gr ® ΕΞΑΕΡΙΣΤΕΡΙΑ Αιωνίου Φωτός

3.10 FUNZIONAMENTO AUTOMATICO

Questa modalità può essere selezionata premendo B2 o SW2 fino a quando il simbolo automatico (Ⓐ) compare sia sul telecomando, sia sul display del pannello di controllo. In questa modalità, le funzioni RAFFREDDAMENTO e VENTILATORE vengono selezionate automaticamente a seconda della temperatura ambiente, che viene continuamente controllata in modo da ottenere nel locale climatizzato un comfort ottimale.

AUTOMATIC FUNCTIONING

This mode can be selected by pressing B2 or SW2 until the automatic symbol (Ⓐ) is shown both on remote control than on control panel displays. In this mode, the COOLING and FAN functions are selected automatically depending on the continuously monitored room temperature value to ensure that there is a perfect comfort-level in the conditioned room.

FONCTIONNEMENT AUTOMATIQUE

Ce mode peut être sélectionné en appuyant sur B2 ou SW2 jusqu'à ce que le symbole automatique (Ⓐ) apparaisse sur la télécommande et sur l'afficheur du panneau de commande. Dans ce mode, les fonctions REFROIDISSEMENT et VENTILATEUR sont sélectionnées automatiquement en fonction de la température ambiante, qui est contrôlée en permanence de façon à obtenir dans la pièce climatisée un confort optimal.

AUTOMATIKBETRIEB

Diese Betriebsart kann gewählt werden durch Drücken von B2 oder SW2 bis zum Erscheinen des Automatik-Symbols (Ⓐ) sowohl auf der Fernbedienung als auch auf dem Display der Bedienkonsole. In dieser Betriebsart werden die Funktionen KÜHLUNG und VENTILATOR automatisch je nach Umgebungstemperatur gewählt, die kontinuierlich kontrolliert wird, um einen optimalen Komfort im klimatisierten Raum zu erhalten.

3.11 FUNZIONAMENTO TURBO

Questa modalità può essere selezionata solo da telecomando (premendo B3) e imposta l'unità direttamente in modalità raffreddamento con Temperatura impostata=16°C e velocità massima del ventilatore in modo da raggiungere la temperatura impostata nei tempi più brevi.

TURBO FUNCTIONING

This mode can only be selected from the remote control (by pressing B3) and switches the unit directly to cooling mode with Tset=16°C and maximum fan speed in order to reach the set temperature in the shortest possible time.

FONCTIONNEMENT TURBO

Ce mode peut être sélectionné uniquement sur la télécommande (en appuyant sur B3) et il règle l'appareil directement en mode refroidissement avec Tset=16°C et vitesse maximum du ventilateur, de façon à atteindre la température réglée le plus rapidement possible.

TURBOBETRIEB

Diese Betriebsart kann nur von der Fernbedienung aus (durch Drücken von B3) gewählt werden und stellt die Einheit direkt in den Kühlmodus mit Tset = 16 °C sowie die Höchstgeschwindigkeit des Ventilators derart ein, dass die eingestellte Temperatur in kürzestmöglichen Zeiten erreicht wird.

3.12 FUNZIONAMENTO CON TIMER

Questa modalità consente di programmare l'accensione o lo spegnimento dell'unità. Il tempo di ritardo può essere impostato, attivato ed annullato sia da telecomando, sia da pannello di controllo.

FUNCTIONING WITH TIMER

This mode enables a delayed switch ON or switch OFF operation to the overall unit. The time delay can be set, enabled and cancelled from both the remote control and the control panel

FONCTIONNEMENT AVEC TEMPORISATEUR

Ce mode permet de programmer l'allumage ou l'extinction de l'appareil. Le temps de retard peut être réglé, activé et annulé aussi bien sur la télécommande que sur le panneau de commande.

BETRIEB MIT TIMER

Diese Betriebsart erlaubt die Programmierung des Einschaltens oder Ausschaltens der Einheit. Die Verzögerungszeit kann sowohl von der Fernbedienung als auch von der Bedienkonsole aus eingestellt werden.

3.12.1 SETTAGGIO TIMER DI ACCENSIONE DAL TELECOMANDO

Dopo aver acceso l'unità,selezionare la modalità operativa,la temperatura desiderata e la velocità di ventilazione con le quali l'unità si attiverà all'accensione programmata. Successivamente mettere la macchina in Stand-By.
Premendo B8, impostare il ritardo desiderato (da 1 a 12 ore) dopo il quale l'unità si accenderà (partendo dalla conferma del timer). Se non viene premuto alcun tasto entro 5 secondi la funzione di impostazione del timer terminerà automaticamente. Confermare il valore desiderato premendo B10. Il display del telecomando mostra il conto alla rovescia per l'accensione. Una volta trascorso il tempo impostato, l'unità si avvierà con le ultime impostazioni selezionate.
Per annullare l'accensione ritardata, premere nuovamente il pulsante B10.

SETTING SWITCH-ON TIMER FROM REMOTE CONTROL

After switching on the unit, select the operating mode, the desired temperature and the ventilation speed with which the unit will activate automatically as programmed. Then set the machine into Stand-by.
By pressing B8, set the desired time delay (from 1 to 12 hours) after which the unit will switch ON (starting from timer confirmation). If no button is pressed within 5 seconds the timer setting function will terminate automatically.
Confirm the desired delay time by pressing B10. The remote controller display shows the delay countdown to the switch ON operation.When the delay time set has elapsed, the unit switches ON with latest selected settings.
To cancel the delayed switching on, press B10 again.

REGLAGE DU TEMPORISATEUR D'ALLUMAGE SUR LA TELECOMMANDE

Après avoir allumé l'unité, sélectionner le mode de fonctionnement, la température souhaitée et la vitesse de ventilation avec lesquels l'unité s'active lors de l'allumage programmé. Puis placer la machine en mode Stand-By (pause).
En appuyant sur B8, régler le retard souhaité (de 1 à 12 heures), au bout duquel l'appareil s'allume (à compter de la confirmation du temporisateur). Si l'on n'appuie sur aucune touche dans les 5 secondes, la fonction de paramétrage du temporisateur se désactive automatiquement.
Confirmer la valeur souhaitée en appuyant sur B10. L'afficheur de la télécommande affiche le compte à rebours pour l'allumage. Une fois le temps réglé écoulé, l'appareil démarre avec les derniers réglages sélectionnés.
Pour annuler l'allumage retardé, appuyer de nouveau sur le bouton B10.

SETUP TIMER FÜR EINSCHALTUNG VON FERNBEDIENUNG

Nach dem Einschalten der Einheit wählen Sie den Betriebsmodus, die gewünschte Betriebsart und die Belüftungsgeschwindigkeit, mit der die Einheit bei der programmierten Einschaltung aktiviert wird. Stellen Sie das Gerät anschließend auf Stand-by. Stellen Sie durch Drücken von B8 die gewünschte Verzögerung (zwischen 1 und 12 Stunden) ein, nach deren Ablauf die Einheit sich einschaltet (ab Bestätigung des Timers). Wenn innerhalb von 5 Sekunden keine Taste gedrückt wird, endet die Funktion der Einstellung des Timers automatisch.
Bestätigen Sie den gewünschten Wert durch Drücken von B10. Das Display der Fernbedienung zeigt die Rückzählung für die Einschaltung an. Nach Ablauf der eingestellten Zeit startet die Einheit mit den zuletzt gewählten Einstellungen.
Zur Annullierung der verzögerten Einschaltung drücken Sie erneut den Taste B10.

Klima Shop! BY SPENGLER Zu Ihrem Vorteil Für unsere Umwelt!

FUNCIONAMIENTO AUTOMÁTICO

Para seleccionar este modo de funcionamiento, pulse B2 o SW2 hasta que el símbolo "automático" (Ⓐ) aparezca tanto en el control remoto como en el display del panel de control. En este modo operativo, las funciones REFRIGERACIÓN y VENTILADOR se seleccionan automáticamente en función de la temperatura ambiente, que es controlada continuamente para obtener el máximo confort en el local climatizado.

FUNCIONAMIENTO TURBO

Este modo se puede seleccionar sólo mediante el control remoto (pulsando B3) y regula la unidad directamente en modo refrigeración con Tset = 16 °C y velocidad máxima del ventilador, con el objetivo de alcanzar la temperatura regulada en el menor tiempo posible.

FUNCIONAMIENTO CON TEMPORIZADOR

Este modo de funcionamiento permite programar el encendido o el apagado de la unidad. El tiempo de retraso puede ser regulado, activado y anulado con el control remoto o mediante el panel de control.

AJUSTE TEMPORIZADOR DE ENCENDIDO MEDIANTE EL CONTROL REMOTO

Después de acceder a la unidad, seleccione el modo operativo, la temperatura y la velocidad de ventilación con las que la unidad se activará en el momento del encendido programado. A continuación, ponga la máquina en Stand-By.
Pulsando B8, regule el retraso deseado (de 1 a 12 horas); a continuación, la unidad se encenderá (a partir de la confirmación del temporizador). Si no se pulsa ningún botón en 5 segundos, la función de regulación del temporizador termina automáticamente.
Confirme el valor deseado pulsando B10. El display del control remoto muestra la cuenta regresiva para el encendido.
Una vez transcurrido el tiempo regulado, la unidad se encenderá con las últimas regulaciones seleccionadas.
Para anular el encendido retardado, pulse nuevamente el botón B10.

FUNCIONAMENTO AUTOMÁTICO

Esta modalidade pode ser seleccionada premindo B2 ou SW2 até aparecer o símbolo automático (Ⓐ), quer no telecomando, quer no visor do painel de controlo. Nesta modalidade, as funções ARREFECIMENTO e VENTILADOR são seleccionadas automaticamente dependendo da temperatura ambiente, a qual é controlada continuamente de modo a obter um conforto ideal no local climatizado.

FUNCIONAMENTO TURBO

Esta modalidade só pode ser seleccionada no telecomando (premindo B3) e programa a unidade directamente na modalidade arrefecimento com Tset=16°C e na velocidade máxima do ventilador de modo a alcançar mais rapidamente a temperatura programada.

FUNCIONAMENTO COM TEMPORIZADOR

Esta modalidade permite programar a ligação ou a desligação da unidade. O tempo de atraso poderá ser programado, activado e anulado, quer no telecomando, quer no painel de controlo.

PROGRAMAÇÃO DO TEMPORIZADOR DE LIGAÇÃO NO TELECOMANDO

Depois de ter ligado a unidade, seleccionar a modalidade de funcionamento, a temperatura desejada e a velocidade de ventilação com as quais se activará a unidade na ligação programada. Depois, pôr a máquina em Stand-By.
Premindo B8, programar o atraso desejado (de 1 a 12 horas) após o qual a unidade se ligará (partindo da confirmação do temporizador). Se nenhuma tecla for pressionada dentro de 5 segundos a função de programação do timer terminará automaticamente.
Confirmar o valor desejado premindo B10. O visor do telecomando mostra a contagem decrescente para a ligação.
Depois de decorrido o tempo programado, a unidade iniciará com as últimas programações seleccionadas.
Para anular a ligação retardada pressionar novamente o botão B10.

AUTOMATISCHE WERKING

Deze werkwijze kan geselecteerd worden door op B2 of SW2 te drukken tot het symbool automatisch (Ⓐ) op zowel de afstandsbediening als het display van het controlepaneel verschijnt. In deze werkwijze worden de functies KOELING en VENTILATOR automatisch geselecteerd al naargelang de omgevingstemperatuur die continu gecontroleerd wordt zodat in het vertrek in kwestie een optimaal comfort bereikt wordt.

TURBOWERKING

Deze werkwijze kan alleen geselecteerd worden door de afstandsbediening (door op B3 te drukken) en stelt de unit rechtstreeks in op de werkwijze koeling met Tset=16°C en met de maximumsnelheid van de ventilator zodat de ingestelde temperatuur zo snel mogelijk bereikt wordt.

WERKING MET TIMER

Me deze werkwijze kan de inschakeling of de uitschakeling van de unit geprogrammeerd worden. De vertragingstijd kan ingesteld, geactiveerd en geannuleerd worden door zowel de afstandsbediening als het controlepaneel.

INSTELLING VAN TIMER VOOR INSCHAKELING, DOOR DE AFSTANDSBEDIENING

Nadat de unit ingeschakeld is, dient men de werkwijze, de gewenste temperatuur en de ventilatiesnelheid te selecteren waarmee de unit op het moment van geprogrammeerde inschakeling geactiveerd zal worden. Zet het apparaat vervolgens op Stand-by.
Door op B8 te drukken, kan de gewenste vertraging (van 1 tot 12 uur) ingesteld worden waarna de unit ingeschakeld worden (vertrekkende vanaf de bevestiging van de timer).
De instelwerking van de timer stopt automatisch, indien geen enkele toets binnen 5 seconden gedrukt wordt.
Bevestig de gewenste waarde door op B10 te drukken. Het display van de afstandsbediening toont het terugtellen voor de inschakeling. Is de ingestelde tijd eenmaal verstreken dan zal de unit van start gaan met de laatst geselecteerde instellingen.
Druk opnieuw toets B10 voor het annuleren van de vertraagde inschakeling.

ÁÕÔÏ ÌÁÔÇ ËÅÉÔÏÕÑÃÉÁ 3.10

Áõôþ ç ëåéôïõñãåá ìðïñåß íá åðéëåãåß ðáôþíôáò B2 þ SW2 ìÝ÷ñé íá åìöáíéóôåß ôï áõôüìáôï óýìâïëï (Ⓐ) óôï ôçëå÷åéñéóôþñéï þ óôçí ïèüíç ôïõ ðßíáêá åëÝã÷ïõ. Ó' áõôüí ôï í ôñüðï ëåéôïõñãïýí, ïé ëåéôïõñãßåò ØÕÎÇ êáé ÁÍÅÌÉÔÓÇÑÁÓ åðéëÝãïíôáé áõôüìáôá áíÜëïãá ìå ôç èåñìïêñáóßá ðåñéâüëëïíôïò, ðïõ åëÝã÷åôáé óõíå÷þò Ýôóé þóôå íá äéáôçñçèåß óôïí êëéìáôéóôéêü Ýíï ÷þñï ç âÉêôéóôçò Üíåóç.

FUNCIONAMIENTO TURBO 3.11

Este modo se puede seleccionar sólo mediante el control remoto (pulsando B3) y regula la unidad directamente en modo refrigeración con Tset = 16 °C y velocidad máxima del ventilador, con el objetivo de alcanzar la temperatura regulada en el menor tiempo posible.

ËÅÉÔÏÕÑÃÉÁ TURBO 3.11

Áõôþ ç ëåéôïõñãåá ìðïñåß íá åðéëåãåß ìüíïíí áðü ôï ôçëå÷åéñéóôþñéï (ðáôþíôáò B3) êáé êáèïñßæåé ôç ìïíÜäá áð' åõèåßáò óôç ëåéôïõñãßá øýîçò ìå Tset=16°C êáé ìÝãéóôç óá÷ýôçôá ôïõ áíåìéóôþñá Ýôóé þóôå íá åðéôåõ÷èåß ç êáèïñéóìÝíç èåñìïêñáóßá óå üóï ôï äõíáôüí óõíôïìüôåñï ÷ñüíï.

FUNCIONAMIENTO CON TEMPORIZADOR 3.12

Este modo de funcionamiento permite programar el encendido o el apagado de la unidad. El tiempo de retraso puede ser regulado, activado y anulado con el control remoto o mediante el panel de control.

ËÅÉÔÏÕÑÃÉÁ ÌÅ TIMER 3.12

Ç ëåéôïõñãßá áõôþ åðéôñÝðåé ôïí ðñïãñáììáôéóìü ôïõ áíÜìáôïò þ ôïõ óâçóßìáôïò ôçò ìïíÜäáò. Ï ÷ñüíïò êáèõóôÝñçóçò ìðïñåß íá êáèïñéóôåß, åíåñãïðïéçèåß êáé áêõñùèåß åßôå áðü ôï ôçëå÷åéñéóôþñéï, åßôå áðü ôïí ðßíáêá åëÝã÷ïõ.

AJUSTE TEMPORIZADOR DE ENCENDIDO MEDIANTE EL CONTROL REMOTO 3.12.1

Después de acceder a la unidad, seleccione el modo operativo, la temperatura y la velocidad de ventilación con las que la unidad se activará en el momento del encendido programado. A continuación, ponga la máquina en Stand-By.
Pulsando B8, regule el retraso deseado (de 1 a 12 horas); a continuación, la unidad se encenderá (a partir de la confirmación del temporizador). Si no se pulsa ningún botón en 5 segundos, la función de regulación del temporizador termina automáticamente.
Confirme el valor deseado pulsando B10. El display del control remoto muestra la cuenta regresiva para el encendido.
Una vez transcurrido el tiempo regulado, la unidad se encenderá con las últimas regulaciones seleccionadas.
Para anular el encendido retardado, pulse nuevamente el botón B10.

PROGRAMAÇÃO DO TEMPORIZADOR DE LIGAÇÃO NO TELECOMANDO

Depois de ter ligado a unidade, seleccionar a modalidade de funcionamento, a temperatura desejada e a velocidade de ventilação com as quais se activará a unidade na ligação programada. Depois, pôr a máquina em Stand-By.
Premindo B8, programar o atraso desejado (de 1 a 12 horas) após o qual a unidade se ligará (partindo da confirmação do temporizador). Se nenhuma tecla for pressionada dentro de 5 segundos a função de programação do timer terminará automaticamente.
Confirmar o valor desejado premindo B10. O visor do telecomando mostra a contagem decrescente para a ligação.
Depois de decorrido o tempo programado, a unidade iniciará com as últimas programações seleccionadas.
Para anular a ligação retardada pressionar novamente o botão B10.

ÑÕÈ ÌÉÓÇ TIMER ÁÍÁÌÌÁÔÏÓ ÁÐÏ ÔÏ ÔÇËÅ×ÅÉÑÉÓÓÇÑÉÏ 3.12.1

Áöïý áíÜøåôå ôç ìïíÜäá, åðéëÝîôå ôïí ôñüðï ëåéôïõñãßáò, ôçí åðéèõìçôþ èáñìïêñáóßá êáé ôçí ôá÷ýôçôá åîáåñéóïýý ìå ôéò ïðïßåò èá åíåñãïðïéçèåß ç ìïíÜäá êáôÜ ôï ðñïãñáììáôéóìýíï Üíáììá. Óôç óõíÝ÷åéá èÝóôå ôç ìç÷áíÞ óá Stand-By.
Ðáôþíôáò Â8, êáèïñßóôå ôçí åðéèõìçôþ êáèõóôÝñçóç (áðü 1 Ýùò 12 þñåò) ìåôÜ áðü ôçí ïðïßá ç ìïíÜäá èá áíÜøåé (ïåéíþôáò áðü ôçí åðéâåâáßùóç ôïõ timer).
ÅÜí äåí ðáôçèåß êÜïéï êïõìðß ìÝóá óå 5 äåõôåñüåäôá ç ëåéôïõñãßá êáèïñéóìïýý ôïõ timer èá ðåñáôùèåß áõôüìáôá.
Åðéâåâáéþóôå ôçí åðéèõìçôþ ôçìþ ðáôþíôáò Â10. Ç ïèüíç ôïõ ôçëå÷åéñéóôçñßïõ äåß÷íåé ôçí áíôßóôñïöç ìÝóñçóç ãéá ôï Üíáììá.
Áöïý ðåñÜóåé ï êáèïñéóìÝíïò ÷ñüíïò, ç ìïíÜäá èá îåêéíÞóåé ìå ôïõò ôåëåõôáßïõò ðåïëåãìÝíïõò êáèïñéóìýò.
Ãéá íá áêõñþóåôå ôï êáèõóôåñçìÝíï Üíáììá, ðáôþóôå êáé ðÜëé ôï ðëþôñï Â10.

KLIMA Shop! BY SPENGLER Zu Ihrem Vorteil Pur unsere Kunden

3.12.2 SETTAGGIO TIMER DI SPEGNIMENTO DAL TELECOMANDO

Con l'unità in una qualsiasi modalità operativa, premere B9 per impostare il ritardo desiderato (da 1 a 12 ore) dopo il quale l'unità si spegnerà (partendo dalla conferma del timer). Tutti i successivi interventi sul tasto B9 aumenteranno il ritardo di 1 ora. Se non viene premuto alcun tasto entro 5 secondi la funzione di impostazione del timer terminerà automaticamente. Confermare il ritardo desiderato premendo B10. Il display del telecomando mostra il conto alla rovescia per lo spegnimento. Una volta trascorso il tempo impostato, l'unità si spegnerà.
Per annullare lo spegnimento ritardato, premere nuovamente il pulsante B10.

SETTING SWITCH-OFF TIMER FROM REMOTE CONTROL

With the unit in any working mode, press B9 to set the desired time delay (from 1 to 12 hours) after which the unit will switch OFF (starting from timer confirmation). Each following B9 key operation increases the delay time value by 1 hour. If no button is pressed within 5 seconds the timer setting function will terminate automatically.
Confirm the desired delay time by pressing B10. Then the remote controller display shows the delay countdown to the switch OFF operation. When the delay time set has elapsed, the overall unit switches OFF.
To cancel the delayed switching on, press B10 again.

REGLAGE DU TEMPORISATEUR D'EXTINCTION SUR LA TELECOMMANDE

L'appareil étant dans n'importe quel mode de fonctionnement, appuyer sur B9 pour régler le retard souhaité (de 1 à 12 heures) au bout duquel l'appareil s'éteindra (à compter de la confirmation du temporisateur). Toutes les interventions suivantes sur la touche B9 augmenteront le retard de une heure. Si l'on n'appuie sur aucune touche dans les 5 secondes, la fonction de paramétrage du temporisateur se désactive automatiquement.
Confirmer le retard souhaité en appuyant sur B10. L'afficheur de la télécommande affiche le compte à rebours pour l'extinction. Une fois le temps réglé écoulé, l'appareil s'éteindra.
Pour annuler l'allumage retardé, appuyer de nouveau sur le bouton B10.

SETUP TIMER FÜR AUSSCHALTUNG VON FERNBEDIENUNG

Stellen Sie in einem beliebigen Betriebsmodus durch Drücken von B9 die gewünschte Verzögerung (zwischen 1 und 12 Stunden) ein, nach deren Ablauf die Einheit sich ausschaltet (ab Bestätigung des Timers). Alle anschließenden Betätigungen der Taste B9 erhöhen die Verzögerung um 1 Stunde. Wenn innerhalb von 5 Sekunden keine Taste gedrückt wird, endet die Funktion der Einstellung des Timers automatisch.
Bestätigen Sie den gewünschten Wert durch Drücken von B10. Das Display der Fernbedienung zeigt die Rückzählung für die Ausschaltung an. Nach Ablauf der eingestellten Zeit geht die Einheit aus.
Zur Annullierung der verzögerten Einschaltung drücken Sie erneut den Taster B10.

3.12.3 SETTAGGIO TIMER DI ACCENSIONE DAL PANNELLO COMANDI

Dopo aver acceso l'unità,selezionare la modalità operativa,la temperatura desiderata e la velocità di ventilazione con le quali l'unità si attiverà all'accensione programmata. Successivamente mettere la macchina in Stand-By.
Premere SW6 per abilitare il timer.
Premere SW4 o SW5 per aumentare/ ridurre il valore di ritardo indicato sul display del pannello di controllo (da 1 a 12 ore) dopo il quale l'unità si avvierà (partendo dalla conferma del timer).
Se non viene premuto alcun tasto entro 5 secondi la funzione di impostazione del timer terminerà automaticamente. Confermare il valore desiderato premendo SW6. Il display del pannello di controllo mostra il conto alla rovescia per l'accensione. Una volta trascorso il tempo impostato, l'unità si avvierà con le impostazioni selezionate in precedenza.
Per annullare l'accensione programmata, premere nuovamente SW6.

SETTING SWITCH-ON TIMER FROM CONTROL PANEL

After switching on the unit, select the operating mode, the desired temperature and the ventilation speed with which the unit will activate automatically as programmed. Then set the machine into Stand-by.
Press SW6 to enable the desired time delay setting.
Press SW4 or SW5 to increase/ decrease the delay time value shown by control panel display (from 1 to 12 hours) after which the unit will switch ON (starting from timer confirmation)
If no button is pressed within 5 seconds the timer setting function will terminate automatically.
Confirm the desired delay time by pressing SW6.The control panel display shows the delay countdown to the switch ON operation; When the delay time set has elapsed, the unit switches ON with previously selected settings.
To cancel the programmed switching-on, press SW6 again.

REGLAGE DU TEMPORISATEUR D'ALLUMAGE SUR LE PANNEAU DE COMMANDE

Après avoir allumé l'unité, sélectionner le mode de fonctionnement, la température souhaitée et la vitesse de ventilation avec lesquels l'unité s'active lors de l'allumage programmé. Puis placer la machine en mode Stand-By (pause). Appuyer sur le SW6 pour activer le temporisateur. Appuyer sur SW4 ou SW5 pour augmenter/ réduire la valeur de retard sur l'afficheur du panneau de commande (de 1 à 12 heures) au bout duquel l'appareil démarrera (à compter de la confirmation du temporisateur).
Si l'on n'appuie sur aucune touche dans les 5 secondes, la fonction de paramétrage du temporisateur se désactive automatiquement.
Confirmer la valeur souhaitée en appuyant sur SW6. L'afficheur du panneau de commande affiche le compte à rebours pour l'allumage.
Une fois le temps réglé écoulé, l'appareil démarre avec les derniers réglages sélectionnés précédemment.
Pour annuler l'allumage programmé, appuyer de nouveau sur SW6.

SETUP TIMER FÜR EINSCHALTUNG VON BEDIENKONSOLE

Nach dem Einschalten der Einheit wählen Sie den Betriebsmodus, die gewünschte Betriebsart und die Belüftungsgeschwindigkeit, mit der die Einheit bei der programmierten Einschaltung aktiviert wird. Stellen Sie das Gerät anschließend auf Stand-by. Drücken Sie SW6 zum Aktivieren des Timers. Drücken Sie SW4 oder SW5 zur Erhöhung/ Reduzierung der auf dem Display der Bedienkonsole angezeigten Verzögerungszeit (von 1 bis 12 Stunden), nach deren Ablauf die Einheit startet (ab Bestätigung des Timers).
Wenn innerhalb von 5 Sekunden keine Taste gedrückt wird, endet die Funktion der Einstellung des Timers automatisch.
Bestätigen Sie den gewünschten Wert durch Drücken von SW6. Das Display der Fernbedienung zeigt die Rückzählung für die Einschaltung an. Die Einheit schaltet nach 5 Sekunden ab. Nach Ablauf der eingestellten Zeit startet die Einheit mit den zuletzt gewählten Einstellungen.
Zur Annullierung der programmierten Einschaltung drücken Sie erneut SW6.

Klima Shop24 Bis 2 Werktage Zu Ihrem Wunsch!

3.12.2

AJUSTE TEMPORIZADOR DE APAGADO MEDIANTE EL CONTROL REMOTO

Con la unidad en cualquier modo operativo, pulse B9 para regular el retraso deseado (de 1 a 12 horas), transcurrido el cual la unidad se apagará (a partir de la confirmación del temporizador). Todos los accionamientos posteriores del botón B9 aumentarán el retraso 1 hora. Si no se pulsa ningún botón en 5 segundos, la función de regulación del temporizador termina automáticamente.
Confirme el retraso deseado pulsando B10. El display del control remoto muestra la cuenta regresiva para el apagado. Una vez transcurrido el tiempo regulado, la unidad se apagará.
Para anular el encendido retardado, pulse nuevamente el botón B10.

PROGRAMAÇÃO DO TEMPORIZADOR DE DESLIGAÇÃO NO TELECOMANDO

Com a unidade em qualquer modalidade operativa, premir B9 para programar o atraso desejado (da 1 a 12 horas) após o qual, a unidade se desligará (partindo da confirmação do temporizador). Todas as intervenções seguintes no botão B9 aumentarão o atraso de 1 hora. Se nenhuma tecla for pressionada dentro de 5 segundos a função de programação do timer terminará automaticamente.
Confirmar o atraso desejado premindo B10. O visor do telecomando mostra a contagem decrescente para a desligação. Depois de decorrido o tempo programado, a unidade desliga-se.
Para anular a ligação retardada pressionar novamente o botão B10.

INSTELLING TIMER VOOR UITSCHAKELING, DOOR DE AFSTANDSBEDIENING

Terwijl de unit in ongeacht welke werkwijze staat, op B9 drukken om de gewenste vertraging (van 1 tot 12 uur) in te stellen waarna de unit uitgeschakeld wordt (vertrekkende vanaf de bevestiging van de timer). Alle volgende ingrepen op toets B9 zullen de vertraging met 1 uur doen toenemen. De instelwerking van de timer stopt automatisch, indien geen enkele toets binnen 5 seconden gedrukt wordt.
Bevestig de gewenste waarde door op B10 te drukken. Het display van de afstandsbedieningtoont het terugtellen voor de uitschakeling. Is de ingestelde tijd eenmaal verstreken, dan zal de unit uitgeschakeld worden.
Druk opnieuw toets B10 voor het annuleren van de vertraagde inschakeling.

ÑÕÈ ÌÉÓÇ TIMER ÓÂÇÓÉÌ ÁÔÏÓ ÁÐÏ ÔÏ ÔÇËÅ×ÅÉÑÉÓÔÇÑÉÏ

Ìå ôç ìïíÜäá óå Ýíáí ïðïéïíäÞðïôå ôñüðï ëåéôïõñãßáò, ðáôÞóôå B9 ãéá íá êáèïñßóåôå ôçí åðéèõìçôÞ êáèõóôÝñçóç (áðü 1 Ýùò 12 þñåò) ìåôÜ áðü ôçí ïðïßá ç ìïíÜäá èá óâÞóåé (ïåêéíþíôáò áðü ôçí åðéâåâáßùóç ôïõ timer). ¼ëåò ïé áêüëïõèåò åðåìâÜóåéò óôï êïõìðß Â9 èá áõîÞóïõí ôçí êáèõóôÝñçóç êáôÜ 1 þñá. ÅÜí äåí ðáôçèåß êÜðïéï êïõìðß ìÝóá óå 5 äåõôåñüëåðôá ç ëåéôïõñãßá êáèïñßóçò ïýôùóçò èá åãêáôáóôáèåß áõôüìáôá.
Åðéâåâáéþóôå ôçí åðéèõìçôÞ êáèõóôÝñçóç ðáôþíôáò Â10. Ç ïèüíç ôïõ ôçëåã÷åßñéóçò ðáõóôåß ôçí áíôßóôñïöç ìÝóñçóç ãéá ôï óâÞóéìï. Áöïýó ðåñÜóåé ï êáèïñéóìÝíïò ÷ñüíïò, ç ìïíÜäá èá óâÞóåé.
Ãéá íá áêõþóåôå ôï êáèõóôåñçìÝíï Üíáìá, ðáôÞóôå êáé ðÜëé ôï ðëÞêôñï Â10.

3.12.3

AJUSTE TEMPORIZADOR DE ENCENDIDO MEDIANTE EL PANEL DE MANDOS

Después de acceder a la unidad, seleccione el modo operativo, la temperatura y la velocidad de ventilación con las que la unidad se activará en el momento del encendido programado. A continuación, ponga la máquina en Stand-By. Pulse SW6 para habilitar el temporizador. Pulse SW4 o SW5 para aumentar/reducir el retraso indicado en el display del panel de control (de 1 a 12 horas), transcurrido el cual la unidad se encenderá (a partir de la confirmación del temporizador).
Si no se pulsa ningún botón en 5 segundos, la función de regulación del temporizador termina automáticamente.
Confirme el valor deseado pulsando SW6. El display del panel de control muestra la cuenta regresiva para el encendido.
Una vez transcurrido el tiempo regulado, la unidad se encenderá con las últimas regulaciones seleccionadas.
Para anular el encendido programado, pulse nuevamente SW6.

PROGRAMAÇÃO DO TEMPORIZADOR DE LIGAÇÃO NO PAINEL DE COMANDOS

Depois de ter ligado a unidade, seleccionar a modalidade de funcionamento, a temperatura desejada e a velocidade de ventilação com as quais se activará a unidade na ligação programada. Depois, pôr a máquina em Stand-By. Premir SW6 para habilitar o temporizador. Premir SW4 ou SW5 para aumentar/reduzir o valor de atraso indicado no visor do painel de controlo (de 1 a 12 horas) após o qual a unidade ligar-se-á (partindo da confirmação do temporizador). Se nenhuma tecla for pressionada dentro de 5 segundos a função de programação do timer terminará automaticamente.
Confirmar o valor desejado premindo SW6. O visor do painel de controlo mostrará a contagem decrescente para a ligação. Depois de decorrido o tempo programado, a unidade recomeçará com as programações previamente seleccionadas.
Para anular a ligação programada pressionar novamente SW6.

INSTELLING TIMER VOOR INSCHAKELING, DOOR HET BEDIENINGSPANEEL

Nadat de unit ingeschakeld is, dient men de werkwijze, de gewenste temperatuur en de ventilatiesnelheid te selecteren waarmee de unit op het moment van geprogrammeerde inschakeling geactiveerd zal worden. Zet het apparaat vervolgens op Stand-by. Druk op SW6 om de timer in te schakelen. Druk op SW4 of SW5 p, de waarde van de vertraging die op het display van het controlepaneel getoond wordt (van 1 tot 12 uur) te verhogen/verlagen waarna de unit van start zal gaan (vertrekkende vanaf de bevestiging van de timer).
De instelwerking van de timer stopt automatisch, indien geen enkele toets binnen 5 seconden gedrukt wordt.
Bevestig de gewenste waarde door op SW6 te drukken. Het display van het controlepaneel toont het terugtellen voor de inschakeling. Is de ingestelde tijd eenmaal verstreken, dan zal de unit van start gaan met de eerder geselecteerde instellingen.
Druk opnieuw SW6 voor het annuleren van de geprogrammeerde inschakeling.

ÑÕÈ ÌÉÓÇ TIMER ÁÍÁÌ ÌÁÔÏÓ ÁÐÏ ÔÏÍ ÐÉÍÁÊÁ ÅËÅÃ×ÏÕ

Áöïý áíÜøåôå ôç ìïíÜäá, åðéëÝîôå ôïí ôñüðï ëåéôïõñãßáò, ôçí åðéèõìçôÞ èåñìïêñáóßá êáé ôçí ôá÷ýôçôá åßáñãéóìïý ìå ôéò ïðïßåò èá åíåñãïðïéçèåß ç ìïíÜäá êáôÜ ôï ðñïãñáììáôéóìÝíï Üíáìá. Óôç óõíÝ÷åéá èÝóôå ôç ìç÷áíÞ óå Stand-By. ÐáôÞóôå SW6 ãéá íá åíåñãïðïéÞóåôå ôï timer. ÐáôÞóôå SW4 Þ SW5 ãéá íá áõîÞóåôå/ìåéþóåôå ôçí ôéìÞ êáèõóôÝñçóçò ðïõ áíáöÝñåôáé óôçí ïèüíç ôïõ ðßíáêá åëÝã÷ïõ (áðü 1 Ýùò 12 þñåò) ìåôÜ áðü ôçí ïðïßá ç ìïíÜäá èá îåêéíÞóåé (îåêéíþíôáò áðü ôçí åðéâåâáßùóç ôïõ timer).
ÅÜí äåí ðáôçèåß êÜðïéï êïõìðß ìÝóá óå 5 äåõôåñüëåðôá ç ëåéôïõñãßá êáèïñéóìÝíï ôïõ timer èá ðåñáôùèåß áõôüìáôá.
Åðéâåâáéþóôå ôçí åðéèõìçôÞ ôéìÞ ðáôþíôáò SW6. Ç ïèüíç ôïõ ðßíáêá åëÝã÷ïõ äåß÷íåé ôçí áíôßóôñïöç ìÝôñçóç ãéá ôï Üíáìá. Áöïý ðåñÜóåé ï êáèïñéóìÝíïò ÷ñüíïò, ç ìïíÜäá èá îáêéíÞóåé ìå ôïõò êáèïñéóìÝíïõò ðïõ Ý÷ïõí åðéëåãåß áðü ðñßí.
Ãéá íá áêõþóåôå ôï ðñïãñáììáôéóìÝíï Üíáìá, ðáôÞóôå êáé ðÜëé SW6.

Klima Shop! Ihr Partner für anspruchsvolle Klimatechnik. Qualität aus unserer Umwelt.

3.12.4 SETTAGGIO TIMER DI SPEGNIMENTO DAL PANNELLO COMANDI

Con l'unità in una qualsiasi modalità operativa, premere SW6 per impostare il ritardo desiderato. Premere SW4 o SW5 per aumentare/ridurre il valore di ritardo indicato sul display del pannello di controllo (da 1 a 12 ore) dopo il quale l'unità si spegnerà (partendo dalla conferma del timer). Se non viene premuto alcun tasto entro 5 secondi la funzione di impostazione del timer terminerà automaticamente. Confermare il valore desiderato premendo SW6.
Per annullare lo spegnimento programmato, premere nuovamente il pulsante SW6.

SETTING SWITCH-OFF TIMER FROM CONTROL PANEL

With the unit in any working mode, press SW6 to enable the desired time delay setting. Press SW4 or SW5 to increase/decrease the delay time value shown by control panel display (from 1 to 12 hours) after which the unit will switch OFF (starting from timer confirmation). If no button is pressed within 5 seconds the timer setting function will terminate automatically.
Confirm the desired delay time by pressing SW6. To cancel the programmed switching-off, press SW6 again.

REGLAGE DU TEMPORISATEUR D'EXTINCTION SUR LE PANNEAU DE COMMANDE

L'appareil étant dans n'importe quel mode de fonctionnement, appuyer sur SW6 pour régler le retard souhaité. Appuyer sur SW4 ou SW5 pour augmenter/réduire la valeur de retard sur l'afficheur du panneau de commande (de 1 à 12 heures) au bout duquel l'appareil s'éteindra (à compter de la confirmation du temporisateur). Si l'on n'appuie sur aucune touche dans les 5 secondes, la fonction de paramétrage du temporisateur se désactive automatiquement.
Confirmer la valeur souhaitée en appuyant sur SW6.
Pour annuler l'extinction programmée, appuyer de nouveau sur le bouton SW6.

SETUP TIMER FÜR AUSSCHALTUNG VON BEDIENKONSOLE

Drücken Sie SW6 bei der in einer beliebigen Betriebsart laufenden Einheit zur Einstellung der gewünschten Verzögerung. Drücken Sie SW4 oder SW5 zur Erhöhung/Reduzierung des auf dem Display der Bedienkonsole angezeigten Verzögerungszeit (von 1 bis 12 Stunden), nach deren Ablauf die Einheit abschaltet (ab Bestätigung des Timers). Wenn innerhalb von 5 Sekunden keine Taste gedrückt wird, endet die Funktion der Einstellung des Timers automatisch.
Bestätigen Sie de gewünschten Wert durch Drücken von SW6.
Zur Annullierung der programmierten Abschaltung drücken Sie erneut den Taster SW6.

3.13 RESETTAGGIO DI TUTTE LE FUNZIONI DEL TELECOMANDO (se presente)

Premendo il pulsante B12 vengono resettate tutte le impostazioni del telecomando. Così facendo si annullano tutte le impostazioni ed il telecomando si porta nello stato di default.
Inoltre premendo il pulsante B12 appaiono sul display tutte le indicazioni possibili, rendendo possibile la verifica dell'integrità del display stesso.

RESETTING ALL THE REMOTE CONTROL FUNCTIONS (if present)

Press the B12 button to reset all remote control settings.
By doing this, all the timer settings are cancelled and the remote control returns to its default settings.
To check the integrity of the display, press the B12 button and all possible symbols are displayed.

NOUVEAU REGLAGE DE TOUTES LES FONCTIONS DE LA TELECOMMANDE (si présente)

Appuyer sur le bouton B12 pour remettre à zéro tous les réglages de la télécommande. De cette façon, tous les réglages sont annulés et la télécommande revient aux valeurs par défaut. De plus, la pression du bouton B12 commande l'affichage sur l'afficheur de toutes les indications possibles, permettant ainsi le contrôle du bon fonctionnement de l'afficheur lui-même.

RESET ALLER FUNKTIONEN VON FERNBEDIENUNG (falls vorhanden)

Durch Drücken des Tasters B12 werden alle Funktionen der Fernbedienung zurückgestellt. Dadurch werden alle Einstellungen gelöscht, und die Fernbedienung geht auf die Defaultwerte zurück.
Außerdem erscheinen beim Drücken des Tasters B12 alle auf dem Display vorgesehenen Angaben, sodass es möglich ist, die Integrität des Displays zu überprüfen.

3.14 SELEZIONE UNITÀ DI MISURA DELLA TEMPERATURA (se presente)

Premendo il pulsante B13 sul telecomando, potrete cambiare l'unità di misura della temperatura indicata sul display da FAHRENHEIT (si accende il simbolo °F sul display del telecomando) a CELSIUS (si accende il simbolo °C sul display del telecomando) o viceversa.

TEMPERATURE MEASUREMENT UNIT SELECTION (if present)

Press button B13 on the remote control to change the temperature measurement unit indicated on the display from FAHRENHEIT (the symbol °F lights up on the remote control display) to CELSIUS (the symbol °C lights up on the remote control display) or vice-versa.

SELECTION DE L'UNITE DE MESURE DE LA TEMPERATURE (si présente)

En appuyant sur le bouton B13 de la télécommande, il est possible de modifier l'unité de mesure indiquée sur l'afficheur de FAHRENHEIT (symbole °F allumé sur l'afficheur de la télécommande) à CELSIUS (symbole °C allumé sur l'afficheur de la télécommande) ou inversement.

WAHL DER MASSEINHEIT FÜR DIE TEMPERATUR (falls vorhanden)

Durch Drücken des Tasters B13 auf der Fernbedienung können Sie die Maßeinheit der auf dem Display angezeigten Temperatur von FAHRENHEIT (nur das Symbol °F auf dem Display der Fernbedienung leuchtet) auf CELSIUS ((nur das Symbol °C auf dem Display der Fernbedienung leuchtet) umstellen oder umgekehrt.

Klima shop! BY SPENGLER ®
Mitdenken. Für unsere Umwelt!

3.12.4

AJUSTE TEMPORIZADOR DE APAGADO MEDIANTE EL PANEL DE MANDOS

Con la unidad en cualquier modo operativo, pulse SW6 para regular el retraso deseado. Pulse SW4 o SW5 para aumentar/reducir el retraso indicado en el display del panel de control (de 1 a 12 horas), transcurrido el cual la unidad se apagará (a partir de la confirmación del temporizador). Si no se pulsa ningún botón en 5 segundos, la función de regulación del temporizador termina automáticamente.
Confirme el valor deseado pulsando SW6.
Para anular el apagado programado, pulse nuevamente el botón SW6.

PROGRAMAÇÃO DO TEMPORIZADOR DE DESLIGAÇÃO NO PAINEL DE COMANDOS

Com a unidade em qualquer modalidade operativa, premir SW6 para programar o atraso desejado. Premir SW4 ou SW5 para aumentar/reduzir o valor do atraso indicado no visor do painel de controlo (de 1 a 12 horas) após o qual, a unidade desligar-se-á (partindo da confirmação do temporizador). Se nenhuma tecla for pressionada dentro de 5 segundos a função de programação do timer terminará automaticamente.
Confirmar o valor desejado premindo SW6.
Para anular o desligamento programado pressionar novamente o botão SW6.

INSTELLING TIMER VAN UITSCHAKELING, DOOR HET BEDIENINGSPANEEL

Terwijl de unit in ongeacht welke werkwijze staat, op SW6 drukken om de gewenste vertraging in te stellen. Druk op SW4 of SW5 om de waarde van de vertraging die op het controlepaneel getoond wordt (van 1 tot 12 uur), te verhogen/verlagen, waarna de unit uitgaat (vertrekkende vanaf de bevestiging van de timer)-
De instelwerking van de timer stopt automatisch, indien geen enkele toets binnen 5 seconden gedrukt wordt.
Bevestig de gewenste waarde door op SW6 te drukken.
Druk opnieuw toets SW6 voor het annuleren van de geprogrammeerde uitschakeling.

ÑÕÈ ÌÉÓÇ TIMER ÓÂÇÓÉÌÂÔÏÓ ÁÐÏ ÔÏÍ ÐÉÍÁÊÁ ÅËÅÃ×ÏÕ

Ìå ôç óõóêåõÞ óå Ýíáí ïðïéïíäÞðïôå ôñüðï ëåéôïõñãïÚáò, ðáôÞóôå SW6 ãéá íá êáèïñßóåôå ôçí åðéèõìçôÞ êáèõóôÝñçóç. ÐáôÞóôå SW4 Þ SW5 ãéá íá áõîÞóåôå/ìåéþóåôå ôçí ôéìÞ êáèõóôÝñçóçò ðïõ áíáôÝñåôáé óôçí ïèüíç ôïõ ðßíáêá åëÝã÷ïõ (áðü 1 Ýùò 12 þñåò) ìåôÜ áðü ôçí ïðïßá ç ìïíÜäá èá óâÞóåé (ïåêíþíôáò áðü ôçí åðéåâáßùóç ôïõ timer). ÅÜí äåí ðáôçèåß êÜðïéï êïõìðß ìÝóá óå 5 äåõôåñüëåðôá ç ëåéôïõñãßá êáèïñéóìïý timer èá ðåñáôùèåß áõôüìáôá.
Åðéâåâáéþóôå ôçí åðéèõìçôÞ ôéìÞ ðáôþíôáò SW6. Ãéá íá áêõñþóåôå ôï ðñïãñáììáôéóìÝíï óâÞóéìï, ðáôÞóôå êáé ðÜëé ôï ðëÞêôñï SW6.

RESETTEN VAN ALLE FUNCTIES VAN DE AFSTANDSBEDIENING (indien aanwezig)

Door op knop B12 ter drukken, zullen alle instellingen van de afstandsbediening gereset worden. Op die manier worden alle instellingen geannuleerd en neemt de afstandsbediening de default-status aan. Door bovendien op knop B12 te drukken, zullen verder alle mogelijke aanduidingen op het display verschijnen, hetgeen het mogelijk maakt om te controleren of het display zelf intact is.

RESET ÏËÙÍ ÔÙÍ ËÅÉÔÏÕÑÃÉÙÍ ÔÏÕ ÔÇËÅ×ÅÉÑÉÓÔÇÑÉÏÕ (åÜí ððÜñ÷åé)

ÐéÝæï íôáò ôï ðëÞêôñï Â12 ãßíåôáé ôï reset üëùí ôùí êáèïñéóìþí ôïõ ôçëå÷åéñéóôçñßïõ. ÊáôÜ áõôüí ôïí ôñüðï åê÷áßíåæï íôáé üëïé ïé êáèïñéóì ïß êáé ôï ôçëå÷åéñéóôÞñéï åðéóôñÝöåé óôçí ðñïñõèéóìÝíç êáôÜóôáóç. Åðßôçò ðéÝæï íôáò ôï ðëÞêôñï Â12 åì öáíßæï íôáé óôçí ïèüíç üëåò ïé äõíáôÝò åíäåßîåéò, êáèéóôþíôáò äõíáôÞ ôçí åðáëÞèåõóç ôçò áêåñáéüôçôáò ôçò ßäéáò ôçò ïèüíçò.

SELECCIÓN UNIDAD DE MEDIDA TEMPERATURA (si está presente)

Pulsando el botón B13 en el control remoto, se puede cambiar la unidad de medida de la temperatura indicada en el display de FAHRENHEIT (se enciende el símbolo °F en el display del control remoto) a CELSIUS (se enciende el símbolo °C en el display del control remoto) o viceversa.

SELECÇÃO DA UNIDADE DE MEDIDA DA TEMPERATURA (se presente)

Pressionando o botão B13 no controlo remoto poder-se-á mudar a unidade de medida da temperatura indicada no display de FAHRENHEIT (visualiza-se o símbolo °F no display do controlo remoto) para CELSIUS (visualiza-se o símbolo °C no display do controlo remoto) ou vice-versa.

SELECTIE MEETEENHEID VAN DE TEMPERATUUR (indien aanwezig)

Door het drukken van toets B13 op de afstandsbediening kan de meeteenheid van de temperatuur, aangegeven in FAHRENHEIT op het beeldscherm (het symbool °F verlicht zich op het beeldscherm van de afstandsbediening) in CELSIUS (het symbol °C verlicht zich op het beeldscherm van de afstandsbediening) of omgekeerd worden veranderd.

ÅÐÉËÏÃÇ ÌÏÍÁÄÁÓ ÌÅÔÑÇÓÇÓ ÔÇÓ ÈÅÑÌÏÊÑÁÓÉÁÓ (åÜí ððÜñ÷åé)

Ðáôþíôáò ôï ðëÞêôñï B13 óôï ôçëå÷åéñéóôÞñéï, èá ìðïñåßôå íá áëëÜîåôå ôç ìïíÜäá ìÝôñçóçò ôçò èåñìïêñáóßáò ðïõ õðïäåéêíýåôáé óôçí ïèüíç áðü FAHRENHEIT (áíÜâåé ôï óýìâïëï °F óôçí ïèüíç ôïõ ôçëå÷åéñéóôçñßïõ) óå CELSIUS (áíÜâåé ôï óýìâïëï °C óôçí ïèüíç ôïõ ôçëå÷åéñéóôçñßïõ) Þ áíôßóôñïöá.

Klima Shop! BY SPENGLER ® zu Ihrem Vorteil. Für unsere Umwelt

3.15 AUTORESTART

In caso di interruzione dell'alimentazione elettrica, l'apparecchiatura memorizza l'ultima modalità operativa e si riavvia, una volta ripristinata l'alimentazione elettrica, con le precedenti impostazioni.

AUTORESTART

In case a black-out occurs, the appliance stores the former function mode and start up again when re-powered by recovering all previous settings.

REDEMARRAGE AUTOMATIQUE

En cas d'interruption de l'alimentation électrique, l'appareil mémorise le dernier mode de fonctionnement et redémarre, une fois l'alimentation électrique rétablie, avec les réglages précédents.

AUTORESTART

Bei einer Unterbrechung der Stromversorgung speichert das Gerät die letzte Betriebsart und startet nach Wiederherstellung der elektrischen Energie neu mit den vorherigen Einstellungen.

3.16 TRASPORTO DEL CLIMATIZZATORE

Deve avvenire in posizione verticale.
In caso di trasporto in posizione orizzontale attendere almeno un'ora prima di riavviarlo.
Prima di effettuare il trasporto scaricare completamente l'acqua di condensa aprendo il tappo (fig. 2 riferimento 4).

HOW TO TRANSPORT THE CONDITIONER

The conditioner must be kept upright during transport.
If it is transported in a horizontal position, wait at least one hour before starting it.
Prior to transport, always open the plug (fig. 2 ref. 4) and drain all the condensation.

TRANSPORT DU CLIMATISEUR

Il doit se faire en position verticale.
Dans le cas de transport en position horizontale, attendre au moins une heure avant de le mettre en marche.
Avant d'effectuer le transport, vidanger complètement la condensation en enlevant le bouchon (fig. 2 référence 4).

TRANSPORT DER KLIMAANLAGE

Die Klimaanlage muß in aufrechter Stellung transportiert werden.
Wird sie in liegender Stellung transportiert, muß vor dem ersten Einschalten mindestens eine Stunde abgewartet werden.
Vor dem Transport erst das Kondenswasser vollständig ablassen.
Dazu den Stöpsel entfernen (Abb. 2 Position 4).

Avvertenza:
Trasporto del climatizzatore su pavimenti delicati (es. pavimenti in legno):
- scaricare completamente l'acqua di condensa aprendo il tappo (fig. 2 riferimento 4).
- prestare particolarmente attenzione durante gli spostamenti del climatizzatore in quanto le ruote potrebbero segnare il pavimento. Le ruote pur essendo in materiale rigido e piroettanti, possono essere danneggiate dall'uso o essere sporche. Vi preghiamo pertanto di verificare che le ruote risultino pulite e libere nel loro movimento.

Caution:
Moving the air conditioner on delicate flooring (e.g. wooden flooring):
- *drain all the condensation water by opening the plug (fig. 2 ref. 4);*
- *Take great care when moving the conditioner as the wheels could mark the flooring. Although the wheels are made from a rigid material and are swivelling, they could get damaged by use or excessive dirt. We recommend tat you check they are always clean and free to move.*

Recommandation:
Déplacement du climatiseur sur sols délicats (ex. planchers en bois):
- évacuer complètement l'eau de condensation en retirant le bouchon prévu à cet effet (fig. 2 référence 4);
- faire très attention lors des déplacements du climatiseur, car les roulettes pourraient rayer le sol. Les roulettes, bien qu'elles soient réalisées dans un matériau rigide et qu'elles soient pivotantes, peuvent s'abîmer à l'usage ou s'encrasser. Il convient par conséquent de s'assurer que les roulettes restent propres et libres dans leur mouvement.

Hinweis:
Transport des Klimagerätes auf empfindlichen Fußböden (z.B. Holzfußböden.):
- *den Stopfen öffnen und das Kondenswasser völlig ablaufen lassen (Abb. 2 Position 4);*
- *Handeln Sie mit besonderer Vorsicht bei der Versetzung des Klimageräts, da die Räder den Fußboden zeichnen könnten. Obwohl die Räder aus steifen Material und drehbar sind, können sie durch den Gebrauch beschädigt werden oder verschmutzt sein. Prüfen Sie daher unbedingt, ob die Räder sauber und frei in der Bewegung sind.*

Klima Shop® BY SPENGLER
Zu Ihrem Vorteil.
Für unsere Umwelt!

3.17 MANUTENZIONE PERIODICA

Prima di eseguire qualsiasi operazione di manutenzione scollegare sempre la spina.

ROUTINE MAINTENANCE

Always remove the plug from the socket before carrying out any type of maintenance.

ENTRETIEN PERIODIQUE

Avant d'effectuer une opération d'entretien quelconque, débrancher toujours la fiche de la prise de courant.

REGELMÄSSIGE WARTUNG

Vor jedem Wartungseingriff stets den Netzstecker ziehen.

REENCENDIDO AUTOMÁTICO

En caso de interrupción de la alimentación eléctrica, el aparato memoriza el último modo operativo; una vez restablecida la alimentación eléctrica, se reenciende con las últimas regulaciones seleccionadas.

RECOMEÇO AUTOMÁTICO

Em caso de interrupção da alimentação eléctrica, o aparelho memoriza a última modalidade operativa e recomeça o funcionamento, depois de restabelecida a alimentação eléctrica, com as programações anteriores.

AUTORESTART

In geval van onderbreking van de elektrische voeding bewaart de apparatuur de laatste werkwijze en zal, nadat de elektrische voeding weer ingeschakeld is, opnieuw van start gaan met de voorgaande instellingen.

AUTORESTART

Óå ðåñ‰ðôùóç äé¿áêïðÞò ôçò çëåêôïñé¿Þò ôñïöïäïó‰áò, ç óõóôåóÞ áðïèçêåýåé ôïí ôåëåõôáßï ôñüðï ëåéôïõñãß¿áò êáé îáêé¿íÜ êáé ðÜëé, áöïý áðïêáôáóôáèåß ç çëåêôñé¿êÞ ôñïöïäïó‰á, ìå ôïõò ðñïçãïýìåíïõò êáèïñé¿ó‰ïýò.

3.15

TRANSPORTE DEL CLIMATIZADOR

Hay que realizar el transporte en posición vertical.
En caso de transporte en posición horizontal esperar al menos una hora antes de ponerlo en marcha.
Antes de efectuar el transporte vaciar completamente el agua de la condensación abriendo la tapa (Fig. 2, referencia 4).

TRANSPORTE DO CLIMATIZADOR

Deve ser feito em posição vertical.
Em caso de transporte em posição horizontal esperar pelo menos uma hora antes de o pôr em funcionamento.
Antes de efectuar o transporte descarregar completamente a água de condensação abrindo a tampa (fig. 2 referência 4).

TRANSPORT VAN DE AIRCONDITIONER

De airconditioner moet rechtop verplaatst worden.
Als de airconditioner liggend verplaatst wordt dan moet u minimaal één uur wachten voordat u de airconditioner in werking kunt stellen. Alvorens de airconditioner te gaan verplaatsen moet u het condenswater eerst helemaal weg laten lopen door de dop (afb. 2 referentie 4) open te draaien.

ÌÅÔÁÖÏÑÁ ÔÏÕ ÊËÉ¿ÌÁÔ¿ÓÔ¿ÊÏÕ

ÐñÝðåé íá ãßíåôáé êñáôþíôáò ôï êëé¿ìáô¿óô¿êü óå êáôáêüñöïç èÝóç. Óå ðåñ‰ðôùóç ðïõç ìåôáöïñÜ Ýãé¿íå êñáôþíôáò ôï êëé¿ìáô¿óô¿êü ïñé¿æïíô‰ùò íá ðåñé¿ìÝí¿åôå ôïõëÜ÷¿óôï' ìßá þñá ðñïôïý íá ôï åíåñãïðïé¿Þóåôå. Ðñé¿í áðü ôçí ìåôáöïñÜ íá åêêåíþóåôå üëï ôï íåñü ôçò áöýãñáíóçò áíïßãïíôáò ôï ðþìá (å¿ê. 2 áíáöïñÜ 4).

3.16

Advertencia:

Transporte del climatizador sobre pavimentos delicados (por ejemplo, pavimentos de madera):

- Abrir el tapón para descargar completamente el agua de condensación (Fig. 2, referencia 4).
- preste particular atención durante los desplazamientos del climatizador, ya que las ruedas podrían marcar el pavimento. A pesar de ser pivotantes y de material rígido, las ruedas pueden estar sucias o deterioradas por el uso. Por lo tanto, se ruega verificar su limpieza y su libertad de movimiento.

Advertência:

Transporte do climatizador sobre pavimentos delicados (por ex. pavimentos de madeira):

- *descarregar completamente a água de condensação abrindo a tampa (fig. 2 referência 4);*
- *prestar especial atenção durante as deslocações do climatizador pois as rodas podem riscar o chão. Apesar das rodas serem em material rígido e giratórias, podem estragar-se com o uso e sujarem-se. Portanto, verificar se as rodas estão limpas e não têm impedimentos ao seu movimento.*

Waarschuwing:

Transport van de airconditioner op kwetsbare vloeren (bv. houten vloeren):

- laat het condenswater er volledig uit stromen door de dop open te draaien (afb. 2 referentie 4);
- Let tijdens de verplaatsing van de airconditioner bijzonder goed op omdat de wielen sporen op de vloer kunnen achterlaten. Ofschoon het onbuigzame zwenkwielen betreft, kunnen deze beschadigd raken door het gebruik of vuil worden. U wordt dan ook verzocht te controleren of de wielen schoon zijn en onbelemmerd kunnen bewegen.

Ðñïåéäïðïßçóç:

ÌåôáöïñÜ ôïõ êëé¿ìáô¿óô¿êïý óå åõáßóèçôá äáôþìáôá (ð.÷. îýëé¿íá äáôþìáôá)

- *íá åêêåíþóåôå üëï ôï íåñü ôçò áöýãñáíóçò áíïßãïíôáò ôï ðþìá (å¿ê. 2 áíáöïñÜ 4);*
- *ðñïóÝîôå é¿ä¿áßôåñá êáôÜ ôéò ìåôáêéíÞóåéò ôïõ êëé¿ìáô¿óô¿êïý êáèþò ïé ôñï÷ïß ìðïñïýí íá áöÞóïõí óçìÜä¿á óôï ðÜôùìá. Ï¿é ôñï÷ïß ðáñüëï ðïõ åßíáé áðü óêëçñü õë¿é¿êü êáé ðåñé¿óôñåöüìåíï¿, ìðïñïýí íá ÷áëÜóïõí áðü ôç ÷ñÞóç Þ íá ëåñùèïýí. Óáò ðáñáêáëïýìå êáôÜ ôçí Ýðåé¿á íá åëÝã÷åôå üôé ï¿ôñï÷ïß åßíáé êáèáñïß êáé é¿íïýíôáé åëåýèåñá.*

MANTENIMIENTO PERIÓDICO

Antes de realizar cualquier operación de mantenimiento desenchufar siempre el aparato.

MANUTENÇÃO PERIÓDICA

Antes de fazer qualquer operação de manutenção desligar sempre a ficha.

PERIODIEK ONDERHOUD

Alvorens onderhoudswerkzaamheden aan de airconditioner te gaan verrichten moet u altijd eerst de stekker uit het stopcontact halen.

ÐÅÑé ÏÄé¿ÊÇ ÓÕÍÔÇÑÇÓÇ

Ðñïôïý íá åêôåëÝóåôå ïðïé¿áäÞðïôå óõíôÞñçóç áðïõßäÝóåôå ôï áðü ôçí ðñßæá.

Klima Star BY SPONNER
Zu Ihrem Vorteil Für unsere Umwelt!

3.18 PULIZIA DEI FILTRI DELL'ARIA

Per garantire una efficace filtrazione dell'aria interna ed un buon funzionamento del Vostro climatizzatore è indispensabile pulire periodicamente i filtri dell'aria.
La segnalazione della necessità di questa importante operazione di manutenzione, viene segnalata dopo un congruo periodo di funzionamento, dalla accensione del codice allarme Fi sul display del pannello comandi. Spegnere il climatizzatore e successivamente sfilare i filtri del climatizzatore come indicato nella figura 10. Il filtro deve essere lavato tramite un getto d'acqua rivolto nella direzione opposta a quella di accumulo della polvere. Nel caso di sporco particolarmente difficile da togliere (come unto o incrostazioni di altro tipo) è necessario immergere preventivamente il filtro stesso in una soluzione di acqua e detersivo neutro.
Prima di reinserire il filtro è opportuno scuoterlo per eliminare l'acqua accumulata durante il lavaggio.

CLEANING THE AIR FILTERS

To ensure the indoor air is filtered correctly and to guarantee that your air conditioner runs efficiently, it is vital to clean the air filters regularly.
After a certain amount of time this important maintenance operation must be carried out. It is indicated when the Fi alarm message appears on the control panel display.
Switch off the conditioner and then remove the filters from the conditioner as indicated in figure 10.
Wash the filters with a water jet aimed at the side opposite the accumulation of dust. If the dirt is particularly difficult to remove (such as grease or other types of deposit), first immerge the filter in a solution of water and a neutral detergent.
Shake off any water before reinserting the filters.

NETTOYAGE DES FILTRES DE L'AIR

Pour garantir une filtration efficace de l'air intérieur ainsi qu'un bon fonctionnement de votre climatiseur, il est indispensable de nettoyer périodiquement les filtres d'air.
La nécessité de procéder à cette opération d'entretien importante est signalée au bout d'un temps donné de fonctionnement, par l'allumage du code d'alarme Fi sur l'afficheur du panneau de commande.
Eteindre le climatiseur puis ôter les filtres du climatiseur de la façon indiquée par la figure 10.
Laver le filtre avec un jet d'eau dirigé dans le sens contraire à celui d'accumulation de la poussière. En cas de saletés particulièrement difficiles à éliminer (telle que la graisse ou toute autre incrustation), il est nécessaire de plonger préalablement le filtre dans une solution d'eau et de produit détersif neutre.
Avant de remettre le filtre, le secouer pour éliminer l'eau accumulée durant le nettoyage.

REINIGUNG DER LUFTFILTER

Um eine gute Filtration der Raumluft und einen optimalen Betrieb Ihres Gerätes zu gewährleisten, müssen die Luftfilter regelmäßig gereinigt werden. Der Zeitpunkt, wann diese wichtige Wartungsarbeit durchgeführt werden muss, wird nach der entsprechenden Betriebszeit durch das Erscheinen des Alarmcodes Fi auf dem Display der Bedienkonsole angezeigt.
Schalten Sie das Klimagerät aus und ziehen Sie die Filter des Klimageräts wie in der Abbildung 10 zu sehen ab.
Das Filter wird ausgewaschen, indem man die der Schmutzschicht gegenüber liegende Seite unter einen Wasserstrahl hält. Ist es sehr stark verschmutzt (z.B. mit Fett oder andersartigen Ablagerungen), sollte es vorher in einer neutralen Seifenlösung eingeweicht werden.
Schütteln Sie das Filter aus, bevor Sie es wieder einsetzen, um das Waschwasser zu entfernen.

3.19 PULIZIA DEL CLIMATIZZATORE

Prima di pulire il climatizzatore scollegare sempre la spina.
Per la pulizia esterna utilizzare solo detergenti e non benzina, gasolio o prodotti affini.
Utilizzare un panno umido per evitare che l'acqua penetri all'interno.

HOW TO CLEAN THE AIR CONDITIONER

Always pull out the plug from the socket before cleaning the conditioner. Use detergents to clean the outside. Never use gasoline, fuel oil or similar products. Use a moist cloth to avoid water leaking into the conditioner.

NETTOYAGE DU CLIMATISEUR

Débrancher toujours la fiche de la prise de courant avant de nettoyer le climatiseur.Utiliser uniquement des détergents et non pas de l'essence, du gazole ni des produits semblables pour effectuer le nettoyage extérieur du climatiseur.
Employer un chiffon humide pour éviter que l'eau pénètre à l'intérieur.

REINIGUNG DER KLIMAANLAGE

Vor der Reinigung stets den Netzstecker ziehen.
Zur äußeren Reinigung nur seifige Lösungen benützen. Kein Reinigungsbenzin, Leichtöl oder ähnliche Produkte zur Reinigung verwenden. Nur mit feuchtem Tuch abwischen. Es darf kein Wasser in das Gerät gelangen.

3.20 RIPORRE IL CLIMATIZZATORE A FINE STAGIONE

- Scollegare la spina;
- Pulire il filtro dell'aria;
- Scaricare completamente l'acqua di condensa togliendo il tappo (fig. 2 riferimento 4).

STOWING THE CONDITIONER AT THE END OF THE SEASON

- *Pull out the plug;*
- *Clean the air filter;*
- *Remove the specific plug and drain all the condensation (fig. 2 ref. 4).*

RANGER LE CLIMATISEUR EN FIN DE SAISON

- Débrancher la fiche de la prise de courant;
- Nettoyer le filtre à air;
- Vidanger complètement l'eau de condensation en enlevant le bouchon (fig. 2 référence 4).

AUFBEWAHRUNG DER KLIMAANLAGE FÜR LÄNGEREN STILLSTAND

- *Netzstecker ziehen;*
- *Luftfilter reinigen;*
- *Stöpsel ziehen und Kondenswasser vollständig leeren (Abb. 2 Position 4).*

10

Klima Shop® BY SPENGLER Zu Ihrem Vorteil. Für unsere Umwelt!

LIMPIEZA DE LOS FILTROS DE AIRE

Para garantizar una eficaz filtración del aire interno y un buen funcionamiento de Vuestro a condicionador es indispensable que se limpien periódicamente los filtros de aire. La indicación de la necesidad de esta importante operación de mantenimiento se visualiza después de un adecuado período de funcionamiento, mediante el encendido del código de alarma Fi en el display del panel de mandos.
Apague el climatizador y, a continuación, extraiga los filtros tal como se muestra en la figura 10.
El filtro se deberá lavar mediante un chorro de agua dirigido en la dirección opuesta a aquella de acumulación de los polvos.
Si existieran suciedades particularmente difíciles de quitar (como grasa o incrustaciones de otro tipo) se deberá sumergir dicho filtro en una solución de agua y detergente neutro.
Antes de volver a introducir el filtro se deberá sacudir para eliminar el agua acumulada durante el lavado.

LIMPEZA DOS FILTROS DO AR

Para garantir uma eficaz filtragem do ar interno e um bom funcionamento do climatizador, é indispensável limpar periodicamente os filtros do ar.
A necessidade de efectuar esta importante operação de manutenção é assinalada após um determinado período de funcionamento, pelo acendimento do código de alarme Fi no visor do painel de comandos.
Desligar o climatizador e depois desenfiar os filtros do climatizador como indicado na figura 10.
O filtro deve ser lavado com um jacto de água dirigido no sentido oposto ao da acumulação de poeira.
Em caso de sujidade particularmente difícil de remover (como gordura ou incrustações de outros tipos) será necessário imergir preventivamente o filtro numa solução de água e detergente neutro.
Antes de reintroduzir o filtro, será conveniente sacudi-lo para eliminar a água acumulada durante a lavagem.

REINIGING VAN LUCHTFILTERS

Om een doeltreffende filtering van de binnenlucht en een goede werking van uw airconditioner te waarborgen is het absoluut noodzakelijk om de luchtfilters regelmatig te reinigen. De signalering van de noodzaak van deze belangrijke onderhoudsingreep wordt gegeven na het verstrijken van een passende tijd van werking, door de inschakeling van de alarmcode Fi op het display van het bedieningspaneel.
Schakel de airconditioner uit en trek vervolgens de filters uit de airconditioner, zoals afbeelding 10 toont.
Het filter moet gewassen worden met een straal water die in de tegenovergestelde richting als de richting waarin het stof zich ophoopt gericht moet worden. In geval van vuil dat bijzonder moeilijk te verwijderen is (zoals vet of ander soorten aanslag) moet het filter eerst in sop van water en een neutraal reinigingsmiddel gedompeld worden. Alvorens het filter weer terug te plaatsen is het verstandig om het filter uit te schudden om het water dat zich tijdens het wassen erin opgehoopt heeft te verwijderen.

ÊÁÈ ÏÑÉÓÌ ÏÓ ÔÙÍ ÖÉËÔÑÙÍ ÔÏÕ ÁÅÑÁ 3.18

Ãéá íá åîáóöáëóåôå Ýíá åðáñêÝò öéëôñÜñéóìá ôïõ åóùôåñéêïý áÝñá êáé ìéá êáëÞ ëåéôïõñãßá ôïõ êåéìáóéóôéêïý óáò ÷ñåéÜæåôáé íá êáèáñßæåôå ðåñéïäéêÜ ôá ößëôñá áÝñá.
Ç åðéóÞìáíóç ôçò áíÜãêçò ãéá áõôÞí ôç óçìáíôéêÞ åíÝñãåéá óõíôÞñçóçò, åðéóçìáßíåôáé Ýðåéôá áðü Ýíáí êáôÜëëçëï ÷ñüíï ëåéôïõñãßáò, ìÉóù ôçò åíåñãïðïßçóçò ôïõ êùäéêïý áëÜñìï Fi óôçí ïèüíç ôïõ ðßíáêá åëÉã÷ïõ.
ÓâÞóôå ôï êåéìáóéóôéêü êáé óôç óõíÝ÷åéá áöáéñÓôå ôá ößëôñá áðü ôï êåéìáóéóôéêü üðùò öáßíåôáé óôçí åéêüíá 10.
Ôï ößëôñï èá ðñÉðåé íá ðëõèåß ìå íåñü ôïõ ïðïéïý ç ñïÞ èá êåôåõèýíåôáé áíôßèåôá ðñïò ôçí êáôåýèõíóç ôçò óõóóùñåõôçò ôçò óêüíçò. Óôçí ðåñßðôùóç áêáèáñóéþí ðïõ áöáéñïýíôáé äýóêïëá (üðùò ëßðç Þ Üëëåò áðïîçñáìÝíá ñßðç) ÷ñåéÜæåôáé ðñïçãïõìÉíùò íá âõèßóåôå ôï ößëôñï óá Ýíá äéÜëõôïá íåñïý ìå ïõèÉôåñï áðïññéðáíôéêü.
Ðñéí íá ðåáíáåéóÜåôå ôï ößëôñï óôç èÉóç ôïõ áíáêéíÞóôå ôï þóôå íá áðïìáêñõíèåß ôï íåñü ðïõ óõóóùñåýôçêå êáôÜ ôç äéÜñêåéá ôçò ðëýóçò.

LIMPIEZA DEL CLIMATIZADOR

Antes de limpiar el climatizador desenchufarlo siempre.
Para la limpieza exterior utilizar solamente detergentes y no gasolina, gasoil o productos afines.
Utilizar un paño húmedo para evitar que el agua penetre en el interior.

LIMPEZA DO CLIMATIZADOR

Antes de limpar o climatizador desligar sempre a ficha.
Para a limpeza exterior utilizar só detergentes e não benzina, gasóleo ou produtos afins.
Utilizar um pano húmido para evitar que a água penetre no interior.

REINIGING VAN DE AIRCONDITIONER

Voordat u de airconditioner gaat reinigen moet u altijd eerst de stekker uit het stopcontact halen.
Om de buitenkant schoon te maken mag u uitsluitend reinigingsprodukten gebruiken en geen benzine, diesel of soortgelijke produkten. Gebruik een vochtige doek om te voorkomen dat er water aan de binnenkant terechtkomt.

ÊÁÈÁÑÉÓÌ ÏÓ ÔÏÕ ÊËÉÌÁÔÉÓÔÉÊÏÕ 3.19

Ðñéí áðü ôïí êÜèå êáèáñéóìü áðïóõíäÝóôå ôï êëéìáôéóôéêü áðü ôçí ðñßæá.
Ãéá íá ôï êáèáñßóåôå åßùôåñéêÜ ìç ÷ñçóéìïðïéåßôå åßíáé, ðåôñÝëáéï ç Üëëá ðáñüìïéá. ×ñçóéìïðïéÞóôå Ýíá õãñü ðáíß ãéá íá áðïöýãåôå ôçí åóùôåñéêü.

COMO GUARDAR EL CLIMATIZADOR AL FINAL DE LA TEMPORADA

- Desenchufarlo;
- Limpiar el filtro de aire;
- Vaciar completamente el agua de condensación quitando la tapa (Fig. 2, referencia 4).

ARRUMAR O CLIMATIZADOR NO FINAL DA ESTAÇÃO

- *Desligar a ficha;*
- *Limpar o filtro do ar;*
- *Descarregar completamente a água de condensação retirando a tampa (fig. 2 referência 4).*

DE AIRCONDITIONER AAN HET EINDE VAN HET SEIZOEN OPBERGEN

- Haal de stekker uit het stopcontact;
- Reinig het luchtfilter;
- Laat het condenswater volledig weglopen door de dop (afb. 2 referentie 4). eraf te draaien.

ÁÄÑÁÍ ÏÐ ÏÉÇÓÇ ÔÏÕ ÊËÉÌÁÔÉÓÔÉÊÏÕ 3.20

- *ÁðïóõíäÝóôå ôï êëéìáôéóôéêü áðü ôçí ðñßæá.*
- *Êáèáñßóôå ôïí ößëôñï ôïõ áÝñá.*
- *Åêêåíþóôå üëï ôï áðïóôáãìÉíï íåñü áíïßãïíôáò ôï ðìá (åéê. 2 áíáöïñÜ 4).*

KLIMA shop.pl BY SPLIT Zu Ihrem Vorteil Für unsere Umwelt

I

A1) Scheda elettronica (potenza)
A2) Scheda elettronica (comando)
B1) Sonda termostato ambiente
B2) Sensore di livello acqua di condensa
CN1) Connettore 3 poli
CN2) Connettore 5 poli
CN3) Connettore 6 poli
CN4) Connettore 3 poli
CN5) Connettore 8 poli
CN6) Connettore 2 poli
CN8) Connettore 2 poli
F1) Protettore termico compressore
K1) Relais per compressore
K2) Comando ventilatore evaporante
M1) Motocompressore
M2) Ventilatore condensante
M3) Ventilatore evaporante
M4) Motore per smaltimento condensa
T1) Trasformatore
X1) Morsettiera alimentazione generale
X2) Connettore 4 poli
Z1) Condensatore compressore
Z2) Condensatore ventilatore condensante
Z3) Condensatore ventilatore evaporante

GB

A1) Electronic card (power)
A2) Electronic card (control)
B1) Thermostat probe
B2) Water level probe
CN1) 3 pin connector
CN2) 5 pin connector
CN3) 6 pin connector
CN4) 3 pin connector
CN5) 8 pin connector
CN6) 2 pin connector
CN8) 2 pin connector
F1) Compressor thermal cut-out
K1) Relays for compressor
K2) Control for evaporator
M1) Compressore
M2) Condenser fan
M3) Evaporante fan
M4) Condensation discharge motor
T1) Transformer
X1) Terminal board for main power
X2) 4 pin connector
Z1) Compressor capacitor
Z2) Condenser for capacitor
Z3) Evaporante for capacitor

F

A1) Carte électronique (puissance)
A2) Carte électronique (commande)
B1) Sonde thermostat température ambiante
B2) Capteur de niveau eau de condensation
CN1) Connecteur 3 pôles
CN2) Connecteur 5 pôles
CN3) Connecteur 6 pôles
CN4) Connecteur 3 pôles
CN5) Connecteur 8 pôles
CN6) Connecteur 2 pôles
CN8) Connecteur 2 pôles
F1) Protection thermique du compresseur
K1) Relais pour compresseur
K2) Commande ventilateur évaporant
M1) Motocompresseur
M2) Ventilateur condensation
M3) Ventilateur évaporant
M4) Moteur pour élimination eau de condensation
T1) Transformateur
X1) Bornier d'alimentation générale
X2) Connecteur 4 pôles
Z1) Condenseur compresseur
Z2) Condenseur ventilateur condensant
Z3) Condenseur ventilateur évaporant

D

A1) Elektronikkarte (Leistung)
A2) Elektronikkarte (Steuerung)
B1) Raumthermostatsonde
B2) Kondensflüssigkeitsstandsensor
CN1) 3-Pol-Anschluss
CN2) 5-Pol-Anschluss
CN3) 6-Pol-Anschluss
CN4) 3-Pol-Anschluss
CN5) 8-Pol-Anschluss
CN6) 2-Pol-Anschluss
CN8) 2-Pol-Anschluss
F1) Kompressor-Thermoschutz
K1) Relais für Kompressor
K2) Bedienung des Verdunstungsventilators
M1) Motorkompressor
M2) Kondensierungsventilator
M3) Verdunstungsventilator
M4) Motor zur Ableitung der Kondensflüssigkeit
T1) Transformator
X1) Hauptstromversorgungs-Klemmleiste
X2) 4-Pol-Anschluss
Z1) Kompressor-Kondensator
Z2) Kondensator Kondensierungsventilator
Z3) Kondensator Verdunstungsventilator

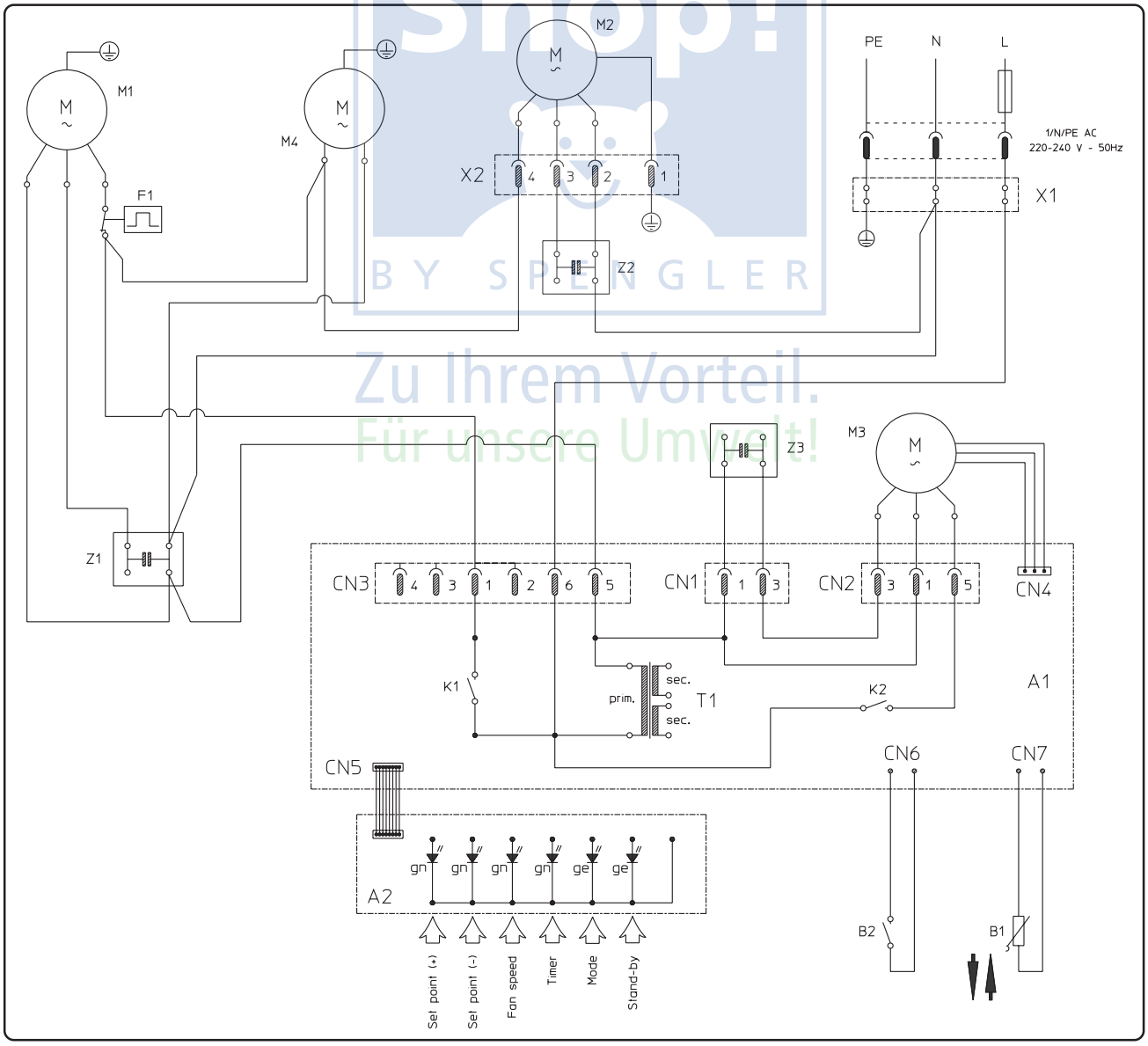

Klima Shop! BY SPENGLER
Zu Ihrem Vorteil.
Für unsere Umwelt!

E

A1) Tarjeta electrónica (potencia)
A2) Tarjeta electrónica (mando)
B1) Sonda de temperatura ambiente
B2) Sensor de nivel agua de condensación
CN1) Conector de 3 polos
CN2) Conector de 5 polos
CN3) Conector de 6 polos
CN4) Conector de 3 polos
CN5) Conector de 8 polos
CN6) Conector de 2 polos
CN8) Conector de 2 polos
F1) Protector térmico compresor
K1) Relé para compresor
K2) Mando ventilador evaporador
M1) Motocompresor
M2) Ventilador condensador
M3) Ventilador evaporador
M4) Motor para eliminación condensación
T1) Transformador
X1) Bornes alimentación general
X2) Conector de 4 polos
Z1) Condensador compresor
Z2) Condensador ventilador condensador
Z3) Condensador ventilador evaporador

P

A1) Placa electrónica (potência)
A2) Placa electrónica (comando)
B1) Sonda do termóstato ambiente
B2) Sensor de nível da água de condensação
CN1) Conector de 3 pólos
CN2) Conector de 5 pólos
CN3) Conector de 6 pólos
CN4) Conector de 3 pólos
CN5) Conector de 8 pólos
CN6) Conector de 2 pólos
CN8) Conector de 2 pólos
F1) Protector térmico do compressor
K1) Relé para compressor
K2) Comando do ventilador evaporador
M1) Motocompressor
M2) Ventilador de condensação
M3) Ventilador evaporador
M4) Motor para eliminação da condensação
T1) Transformador
X1) Placa de junções da alimentação geral
X2) Conector de 4 pólos
Z1) Condensador do compressor
Z2) Condensador do ventilador de condensação
Z3) Condensador do ventilador evaporador

NL

A1) Elektronische kaart (vermogen)
A2) Elektronische kaart (bediening)
B1) Sonde thermostaat omgeving
B2) Niveausensor condenswater
CN1) Connector 3 polen
CN2) Connector 5 polen
CN3) Connector 6 polen
CN4) Connector 3 polen
CN5) Connector 8 polen
CN6) Connector 2 polen
CN8) Connector 2 polen
F1) Thermische beveiliging compressor
K1) Relais voor compressor
K2) Bediening verdampingsventilator
M1) Motorcompressor
M2) Condensatieventilator
M3) Verdampingsventilator
M4) Motor voor verwerking condens
T1) Transformator
X1) Klemmenstrook hoofdvoeding
X2) Connector 4 polen
Z1) Condensor compressor
Z2) Condensor condensatieventilator
Z3) Condensor verdampingsventilator

GR

A1) ÇëåêôñïíéêÞ êÜñôá (éó÷ýò)
A2) ÇëåêôñïíéêÞ êÜñôá (åíôïëÞ)
B1) ÁéóèçôÞñáò èåñìïóôÜôç ðåñéâÜëëïíôïò
B2) ÁéóèçôÞñáò óôÜèìçò íåñïý óõìðýêíùóçò
CN1) ÁêñïäÝêôçò 3 ðüëùí
CN2) ÁêñïäÝêôçò 5 ðüëùí
CN3) ÁêñïäÝêôçò 6 ðüëùí
CN4) ÁêñïäÝêôçò 3 ðüëùí
CN5) ÁêñïäÝêôçò 8 ðüëùí
CN6) ÁêñïäÝêôçò 2 ðüëùí
CN8) ÁêñïäÝêôçò 2 ðüëùí
F1) ÈåñìéêÞ ðñïóôáóßá óõìðéåóôÞ
K1) ÑåëÝ óõìðéåóôÞ
K2) ÅíôïëÞ áíåìéóôÞñá åîÜôìéóçò
M1) ÌïôïóõìðéåóôÞò
M2) ÁíåìéóôÞñáò óõìðýêíùóçò
M3) ÁíåìéóôÞñáò åîÜôìéóçò
M4) ÊéíçôÞñáò ãéá áðïîÞñáíóç óõìðýêíùóçò
T1) Ìåôáó÷çìáôéóôÞò
X1) ÐëáêÝôá áêñïäåêôþí ãåíéêÞò ôñïöïäïóßáò
X2) ÁêñïäÝêôçò 4 ðüëùí
Z1) ÓõìðõêíùôÞò óõìðéåóôÞ
Z2) ÓõìðõêíùôÞò áíåìéóôÞñá óõìðýêíùóçò
Z3) ÓõìðõêíùôÞò áíåìéóôÞñá åîÜôìéóçò

Klima Shop!
BY SPENGLER
Zu Ihrem Vorteil.
Für unsere Umwelt!

I	GB	F	D
DATI TECNICI	**SPECIFICATIONS**	**DONNEES TECHNIQUES**	**TECHNISCHE DATEN**
Per i dati tecnici sotto elencati consultare la targa dati caratteristica applicata sul prodotto	***For the technical data listed below, consult the characteristic data plate applied to the product***	**Pour les caractéristiques énumérées ci-après, consulter la plaque signalétique apposée sur l'appareil.**	***Entnehmen Sie die nachstehend aufgelisteten technischen Daten dem am Produkt befindlichen Typenschild***
- Tensione di alimentazione - Potenza assorbita massima - Corrente assorbita massima - Potenza refrigerante - Gas refrigerante - Grado di protezione degli involucri - Max pressione di esercizio	- *Power supply voltage* - *Maximum power absorbed* - *Maximum current absorbed* - *Coolant power* - *Coolant gas* - *Protection rating of the containers* - *Max working pressure*	- Tension d'alimentation - Puissance maximale absorbée - Courant maximal absorbé - Puissance frigorifique - Gaz réfrigérant - Degré de protection des boîtiers - Pression maxi de service	- *Versorgungsspannung* - *Maximale Leistungsaufnahme* - *Maximale Stromaufnahme* - *Kühlleistung* - *Kühlgas* - *Schutzgrad der Umhüllungen* - *Maximaler Betriebsdruck*

Dimensioni (LxAxP)	*Dimensions (W x H x D)*	Dimensions (L x H x P)	*Abmessungen (L x A x P)*	**m m**	**460 x 760 x 395**
Peso (senza imballo)	*Weight (without packing)*	Poids (sans emballage)	*Gewicht (ohne Verpackung)*	**Kg**	**29**

				A	B
CONDIZIONI LIMITE DI FUNZIONAMENTO	***OPERATIONAL LIMITS***	**CONDITIONS LIMITES DE FONCTIONNEMENT**	***GRENZBETRIEBSBEDIN-GUNGEN***		
Temperature di esercizio massime in raffreddamento	*Maximum operating temperature in cooling mode*	Températures de service maximum en refroidissement	*Maximale Betriebstemperaturen im Kühlmodus*	DB 35°C - WB 24°C	DB 43°C - WB 32°C
Temperature di esercizio minime in raffreddamento	*Minimum operating temperature in cooling mode*	Températures de service minimum en refroidissement	*Minimale Betriebstemperaturen im Kühlmodus*	16°C	16°C
A Temp. ambiente interno **B** Temp. ambiente esterno	***A*** *Internal ambient temp.* ***B*** *Outside ambient temp.*	**A** Temp. ambiante interne **B** Temp. ambiante externe	***A*** *Innenraumtemperatur* ***B*** *Außentemperatur*		

Klima Shop! ® BY SPENGLER
Zu Ihrem Vorteil.
Für unsere Umwelt!

E | P | NL | GR

DATOS TECNICOS

Para los datos técnicos enumerados a continuación, consulte la placa de datos aplicada en el producto

- Tensión de alimentación
- Potencia absorbida máxima
- Corriente absorbida máxima
- Potencia refrigerante
- Gas refrigerante
- Grado de protección de las cubiertas
- Máxima presión de funcionamiento

DADOS TÉCNICOS

Para os dados técnicos listados abaixo consultar a placa de dados aplicada no produto

- *Tensão de alimentação*
- *Potência máxima absorvida*
- *Corrente máxima absorvida*
- *Potência refrigerante*
- *Gás refrigerante*
- *Grau de protecção dos invólucros*
- *Máx. pressão de operação*

TECHNISCHE GEGEVENS

Raadpleeg voor de navolgend opgenoemde technische gegevens, de plaat met de karakteristieke gegevens, aangebracht op het product.

- Toevoerspanning
- Maximaal opgenomen vermogen
- Maximale opgenomen stroom
- Koelvermogen
- Koelgas
- Beschermgraad van de omhulsels
- Max. werkingsdruk

ÔÅ× Í ÉÊÁ ×ÁÑÁÊÔÇÑÉÓÔÉÊÁ

- Ãéá ôá ôå÷íéêÜ óôïé÷åßá ðïõ áíáöÝñïíôáé ðáñáêÜôù óõìâïõëåõôåßôå ôçí ÷áñáêôçñéóôéêÞ ðéíáêßäá óôïé÷åßùí ðïõ åßíáé ôïðïèåôçìÝíç åðÜíù óôï ðñïúüí

- *ÔÜóç ôñïöïäïóßáò*
- *Ì Ýãéóôç áðïññïöïýìåíç éó÷ýò*
- *Ì Ýãéóôï áðïññïöïýìåíï ñåýìá*
- *ØõêôéêÞ éó÷ýò*
- *Øõêôéêü áÝñéï*
- *Âáèìüò ðñïóôáóßáò ôùí üãêùí*
- *Max ðßåóç ëåéôïõñãßáò*

Dimensiones (LxAxP)	*Dimensões (LxHxP)*	Afmetingen (LxHxD)	*ÄéáóôÜóåéò (Ì xÕxÐ)*	**m m**	**460 x 760 x 395**
Peso (sin embalaje)	*Peso (sem embalagem)*	Gewicht (zonder verpakking)	*ÂÜñïò (÷ùñßò óõóêåõáóßá)*	**Kg**	**29**

CONDICIONES LÍMITE DE FUNCIONAMIENTO

CONDIÇÕES LIMITES DE FUNCIONAMENTO

LIMIETVOORWAARDEN WERKING

ÏÑÉÁÊÅÓ ÓÕÍ ÈÇÊÅÓ ËÅÉÔÏÕÑÃÉÁÓ

				A	B
Temperaturas máximas de funcionamiento en modo refrigeración	*Temperaturas máximas de exercício em arrefecimento*	Maximum bedrijfstemperaturen bij koeling	*Ì Ýãéóôåò èåñìïêñáóßåò ëåéôïõñãßáò øýîçò*	**DB 35°C - WB 24°C**	**DB 43°C - WB 32°C**
Temperaturas mínimas de funcionamiento en modo refrigeración	*Temperaturas mínimas de exercício em arrefecimento*	Minimum bedrijfstemperaturen bij koeling	*ÅëÜ÷éóôåò èåñìïêñáóßåò ëåéôïõñãßáò øýîçò*	**16°C**	**16°C**

A Temp. ambiente interior
B Temp. ambiente exterior

A *Temp. ambiente interna*
B *Temp. ambiente externa*

A Interne omgevingstemp.
B Externe omgevingstemp.

A *Èåñìïêñáóßá åóùôåñéêïý ðåñéâÜëëïíôïò*
B *Èåñìïêñáóßá åîùôåñéêïý ðåñéâÜëëïíôïò*

Klima Shop! ®
BY SPENGLER
Zu Ihrem Vorteil.
Für unsere Umwelt!

INDIVIDUAZIONE DI ANOMALIE DI FUNZIONAMENTO

MANIFESTAZIONI	CAUSE	RIMEDI
• Il climatizzatore non funziona.	• Manca la corrente. • La spina è disinserita. • Il timer è inserito	• Attendere. • Inserire la spina. • Disinserire il timer
• Il climatizzatore funziona solo per poco tempo.	• La temperatura impostata è troppo vicina alla temperatura ambiente. • Vi sono ostacoli sull'aspirazione dell'aria esterna.	• Abbassare la temperatura impostata. • Togliere gli ostacoli. • Chiamare il Centro assistenza.
• Il climatizzatore funziona ma non rinfresca la stanza.	• Finestra aperta. • Nella stanza sta funzionando qualche fonte di calore (bruciatore, lampade ecc) oppure vi sono molte persone. • La temperatura impostata è troppo alta. • Il climatizzatore ha una potenza non adeguata alle condizioni o alle dimensioni dell'ambiente.	• Chiudere la finestra • Eliminare la fonte di calore. • Abbassare la temperatura impostata.
• Durante lo spostamento del climatizzatore esce acqua.	• Il climatizzatore viene inclinato o coricato.	• Prima degli spostamenti svuotare l'acqua contenuta togliendo il tappo (fig.2 riferimento n°4).
• Sul display del pannello comandi appare il segnale di allarme "Fi"	• Il filtro è sporco	• Pulire il filtro (fare riferimento al cap.3.17) • Riaccendere l'apparecchio e premere per 5 secondi il tasto SW1 del pannello comandi per fare sparire il segnale di allarme dal display.
• Il climatizzatore si spegne,i comandi sia del telecomando che del pannello comandi non rispondono e sul display del pannello comandi appare il segnale di allarme "2" lampeggiante.		• Chiamare il Centro Assistenza
• Il climatizzatore si spegne,i comandi sia del telecomando che del pannello comandi non rispondono e sul display del pannello comandi appare il segnale di allarme "8" lampeggiante.		• Chiamare il Centro Assistenza
• Il climatizzatore si spegne,i comandi sia del telecomando che del pannello comandi non rispondono e sul display del pannello comandi appare il segnale di allarme "3" lampeggiante.	• Accumulo eccessivo di acqua all'interno del climatizzatore	• Scaricare l'acqua contenuta togliendo Il tappo (fig.2 riferimento n°4).Se questo allarme è troppo frequente,chiamare il Centro Assistenza.
• Sul display del pannello comandi appare il segnale di allarme "13" lampeggiante.		• Chiamare il Centro Assistenza

Klima Shop! ® BY SPENGLER
Zu Ihrem Vorteil.
Für unsere Umwelt!

TROUBLE SHOOTING

PROBLEMS	LIKELY CAUSE	SUGGESTED SOLUTION
• The conditioner does not work.	• No power. • The plug has not been inserted. • Timer is ON	• Wait. • Plug in the conditioner. • Switch off the timer
• The conditioner works only for a short period.	• The temperature set is too close to ambient temperature. • Suction of outside air is obstructed.	• Lower the temperature set. • Remove the obstructions. • Call the Service Center.
• The conditioner works but does not refresh the room.	• Window open. • Some source of heat is operating in the room (burner, lamps, etc.) or the room is crowded. • The temperature set is too high. • The power of the conditioner is not suitable for ambient conditions or dimensions.	• Close the window. • Eliminate sources of heat. • Lower the temperature set.
• Water leaks from the conditioner during transport.	• The conditioner has been tilted or laid flat.	• Remove the plug (fig.2 ref. n°4) and drain the water before moving the conditioner.
• Alarm signal " Fi " appears on the control panel display	• The filter is dirty	• Clean the filter (refer to section 3.17) • Switch the appliance back on and press button SW1 on the control panel for 5 seconds so that the alarm signal disappears from the display.
• The conditioner switches off, the controls on the remote control and the control panel do not respond and alarm signal "2" flashes on the control panel display.		• Call the Service Centre.
• The conditioner switches off, the controls on the remote control and the control panel do not respond and alarm signal "8" flashes on the control panel display.		• Call the Service Centre.
• The conditioner switches off, the controls on the remote control and the control panel do not respond and alarm signal "3" flashes on the control panel display.	• Excessive build-up of water inside the conditioner	• Dain the water contained by removing the plug (fig.2 ref. n°4). If this alarm is displayed too frequently, call the Service Centre.
• Alarm signal "13" flashes on the control panel display.		• Call the Service Centre.

Klima Shop! ®
BY SPENGLER
Zu Ihrem Vorteil.
Für unsere Umwelt!

ANOMALIES POSSIBLES

SYMPTOMES	CAUSES	REMEDES
• Le climatiseur ne fonctionne pas.	• Il n'y a pas de courant. • La fiche n'est pas introduite dans la prise. • Le timer est enclenché	• Attendre. • Mettre la fiche dans la prise. • Débrancher le timer
• Le climatiseur fonctionne uniquement pendant peu de temps.	• La température programmée est trop proche de la température ambiante. • Il y a des obstacles sur l'aspiration de l'air externe.	• Abaisser la température programmée. • Oter les obstacles. • Appeler le S.A.V.
• Le climatiseur fonctionne mais ne rafraîchit pas la pièce.	• Fenêtre ouverte. • Une source de chaleur fonctionne dans la pièce (brûleur, lampe, etc..) ou bien il y a beaucoup de personnes. • La température programmée est trop élevée. • Le climatiseur a une puissance non appropriée aux conditions et aux dimensions du local.	• Fermer la fenêtre. • Eliminer la source de chaleur. • Abaisser la température programmée.
• De l'eau sort du climatiseur lors de son déplacement.	• Le climatiseur est incliné ou couché.	• Avant de déplacer le climatiseur, vider l'eau qu'il contient en elevant le bouchon (fig. 2 référence n°4).
• Sur l'afficheur du panneau de commande apparaît le signal d'alarme "Fi"	• Le filtre est encrassé	• Nettoyer le filtre (voir chap. 3.17) • Rallumer l'appareil et appuyer pendant 5 secondes sur la touche SW1 du panneau de commande pour faire disparaître le signal d'alarme.
• Le climatiseur s'éteint, les commandes, tant de la télécommande que du panneau de commande, ne répondent pas, et, on voit apparaître, sur l'afficheur du panneau de commande, le signal d'alarme "2" clignotant.		• Appeler le Centre d'assistance
• Le climatiseur s'éteint, les commandes, tant de la télécommande que du panneau de commande, ne répondent pas, et, on voit apparaître, sur l'afficheur du panneau de commande, le signal d'alarme "8" clignotant.		• Appeler le Centre d'assistance
• Le climatiseur s'éteint, les commandes, tant de la télécommande que du panneau de commande, ne répondent pas, et, on voit apparaître, sur l'afficheur du panneau de commande, le signal d'alarme "3" clignotant.	• Accumulation excessive d'eau à l'intérieur du climatiseur	• Purger l'eau présente en enlevant le bouchon (fig. 2 référence n°4). Si cette alarme est trop fréquente, appeler le Centre d'ssistance.
• Sur l'afficheur du panneau de commande apparaît le signal d'alarme "13" clignotant.		• Appeler le Centre d'Assistance

Klima Shop! ®
BY SPENGLER
Zu Ihrem Vorteil.
Für unsere Umwelt!

KLEINE STÖRUNGEN SELBST BEHEBEN

STÖRUNGEN	URSACHEN	BESEITIGUNG
• Die Klimaanlage funktioniert nicht.	• Stromversorgung unterbrochen. • Netzstecker gezogen. • Timer in Betrieb	• Abwarten. • Stecker in die Steckdose stecken. • Timer ausschalten
• Die Klimaanlage funktioniert nur über einen kurzen Zeitraum	• Die eingestellte Temperatur liegt zu nahe an der Raumtemperatur. • Hindernisse an der Ansaugvorrichtung der Ausseneinheit.	• Eingestellte Temperatur senken. • Eventuelle Hindernisse entfernen. • Kundendienst rufen.
• Die Klimaanlage funktioniert, kühlt jedoch den Raum nicht.	• Offenes Fenster. • Im Zimmer sind Wärmequellen eingeschaltet (Brenner, Lampen, usw) oder es sind viele Personen anwesend. • Die eingestellte Temperatur ist zu hoch. • Die Leistungsfähigkeit der Klimaanlage ist nicht der Größe des Raumes angemessen.	• Fenster schließen. • Wärmequelle eliminieren. • Eingestellte Temperatur senken.
• Während des Bewegens der Klimaanlage tritt Wasser aus.	• Die Klimaanlage wird geneigt oder umgelegt.	• Das Wasser vor dem Bewegen durch Herausziehen des Stöpsels ablassen (Abb. 2 Position Nr. 4).
• Auf dem Display der Bedienkonsole erscheint die Alarmmeldung "Fi"	• Der Filter ist verschmutzt	• Reinigen Sie den Filter (nehmen Sie Bezug auf Kap. 3.17) • Schalten Sie das Gerät ein und drücken Sie für 5 Sekunden die Taste SW1 der Bedienkonsole, damit das Alarmsignal vom Display gelöscht wird.
• Das Klimagerät geht aus, die Bedienelemente sowohl auf der Fernbedienung als auch auf der Bedienkonsole reagieren nicht, und auf dem Display der Bedienkonsole erscheint das blinkende Alarmsignal "2".		• Rufen Sie den Kundendienst an.
• Das Klimagerät geht aus, die Bedienelemente sowohl auf der Fernbedienung als auch auf der Bedienkonsole reagieren nicht, und auf dem Display der Bedienkonsole erscheint das blinkende Alarmsignal "8".		• Rufen Sie den Kundendienst an.
• Das Klimagerät geht aus, die Bedienelemente sowohl auf der Fernbedienung als auch auf der Bedienkonsole reagieren nicht, und auf dem Display der Bedienkonsole erscheint das blinkende Alarmsignal "3".	• Zu starke Ansammlung von Wasser im Innern des Klimagerätes.	• Lassen Sie das enthaltene Wasser ab, indem Sie den Stopfen abnehmen (Abb. 2 Position Nr. 4). Wenn dieser Alarm zu häufig auftritt, rufen Sie den Kundendienst an.
• Auf dem Display der Bedienkonsole erscheint das blinkende Alarmsignal "13"		• Rufen Sie den Kundendienst an.

Klima Shop!®
KLASPENGLER
Zu Ihrem Vorteil.
Für unsere Umwelt!

DETECCION DE ANOMALIAS DE FUNCIONAMIENTO

MANIFESTACIONES	CAUSAS	REMEDIOS
• El climatizador no funciona.	• Falta la corriente. • Está desenchufado. • El timer está activado.	• Esperar. • Enchufar. • Desactivar el timer.
• El climatizador funciona sólo poco tiempo.	• La temperatura programada está muy cerca de la temperatura ambiente. • Hay obstáculos en la aspiración del aire del exterior.	• Bajar la temperatura programada. • Quitar los obstáculos. • Llamar al Centro de asistencia.
• El climatizador funciona pero no refresca el ambiente.	• Hay una ventana abierta. • En la habitación está funcionando alguna fuente de calor (quemador, lámparas, etc.) o hay muchas personas. • La temperatura programada es demasiado alta. • El climatizador tiene una potencia no adecuada para las condiciones o al tamaño del ambiente.	• Cerrar la ventana. • Eliminar la fuente de calor. • Bajar la temperatura programada.
• Al moverlo el climatizador pierde agua.	• El climatizador está inclinado u horizontal.	• Antes de moverlo vaciar el agua contenida quitando la tapa (Fig. 2, Ref. 4).
• En el display del panel de mandos aparece la señal de alarma "Fi".	• El filtro está sucio.	• Limpie el filtro (remítase al Cap. 3.17). • Reencienda el aparato y pulse durante 5 segundos el botón SW1 en el panel de mandos para hacer desaparecer la señal de alarma del display.
• El climatizador se apaga, los mandos del control remoto y del panel de mandos no responden y en el display del panel de mandos aparece la señal de alarma "2" intermitente.		• Llame al Centro de Asistencia.
• El climatizador se apaga, los mandos del control remoto y del panel de mandos no responden y en el display del panel de mandos aparece la señal de alarma "8" intermitente.		• Llame al Centro de Asistencia.
• El climatizador se apaga, los mandos del control remoto y del panel de mandos no responden y en el display del panel de mandos aparece la señal de alarma "3" intermitente.	• Acumulación excesiva de agua dentro del climatizador.	• Descargue el agua contenida quitando el tapón (Fig. 2, Ref. 4). Si esta alarma se activa con demasiada frecuencia, llame al Centro de Asistencia.
• En el display del panel de mandos aparece la señal de alarma "13" intermitente.		• Llame al Centro de Asistencia.

Klima Shop! BY SPENGLER
Zu Ihrem Vorteil.
Für unsere Umwelt!

DETECÇÃO DE ANOMALIAS DE FUNCIONAMENTO

MANIFESTAÇÕES	CAUSAS	SOLUÇÕES
• O climatizador não funciona.	• Falta a corrente. • A ficha está desligada. • O timer está introduzido.	• Aguardar. • Ligar a ficha. • Retirar o timer.
• O climatizador funciona só por pouco tempo.	• A temperatura programada está muito próxima da temperatura ambiente. • Presença de obstáculos na aspiração do ar exterior.	• Baixar a temperatura programada. • Retirar os obstáculos. • Contactar o Centro de assistência.
• O climatizador funciona mas não refresca o local.	• Janela aberta. • Na local está a funcionar uma fonte de calor (aquecedor, lâmpadas, etc.) ou há muita pessoas. • A temperatura programada é demasiado alta. • O climatizador tem uma potência inadequada para as condições ou para as dimensões do ambiente.	• Fechar a janela • Eliminar a fonte de calor. • Baixar a temperatura programada.
• Durante a movimentação o climatizador perde água.	• O climatizador está inclinado ou deitado.	• Antes de o movimentar esvaziar a água retirando a tampa(fig.2 referência 4).
• No visor do painel de comandos aparece o sinal de alarme "Fi"	• O filtro está sujo	• Limpar o filtro (consultar o cap.3.17) • Ligar novamente o aparelho e premir durante 5 segundos o botão SW1 do painel de comandos para fazer desaparecer o sinal de alarme do visor.
• O climatizador desliga-se, os comandos do telecomando e do painel de comandos não respondem e no visor do painel de comandos aparece o sinal de alarme "2" intermitente.		• Contactar o Centro de Assistência
• O climatizador desliga-se, os comandos do telecomando e do painel de comandos não respondem e no visor do painel de comandos aparece o sinal de alarme "8" intermitente.		• Contactar o Centro de Assistência
• O climatizador desliga-se, os comandos do telecomando e do painel de comandos não respondem e no visor do painel de comandos aparece o sinal de alarme "3" intermitente.	• Acumulação excessiva de água no interior do climatizador	• Despejar a água contida retirando o tampão (fig.2 referência 4). Se este alarme for muito frequente, contactar o Centro de Assistência
• No visor do painel de comandos aparece o sinal de alarme "13" intermitente.		• Contactar o Centro de Assistência

Klima Shop! BY SPENGLER
Zu Ihrem Vorteil.
Für unsere Umwelt!

ZELF KLEINE STORINGEN VERHELPEN

STORING	OORZAAK	OPLOSSING
• De airconditioner doet het niet.	• Er is geen stroom. • De stekker zit niet in het stopcontact. • De timer is ingeschakeld.	• Wacht even. • Doe de stekker in het stopcontact. • Schakel de timer uit.
• De airconditioner doet het alleen gedurende korte tijd.	• De ingestelde temperatuur is te dichtbij de omgevingstemperatuur. • De aanzuiging van de buitenlucht wordt belemmerd.	• Verlaag de ingestelde temperatuur. • Verwijder de obstakels. • Neem contact op met de Servicedienst.
• De airconditioner doet het maar koelt het vertrek niet.	• Er staat een raam open. • In de kamer is een andere warmtebron in werking (een brander, een lamp e.d.) of er zijn veel mensen. • De ingestelde temperatuur is te hoog. • De capaciteit van de airconditioner is niet geschikt met het oog op de omstandigheden of de grootte van het vertrek.	• Doe het raam dicht. • Schakel de warmtebron uit. • Verlaag de ingestelde temperatuur.
• Tijdens het verplaatsen van de airconditioner komt er water uit.	• De airconditioner is schuin gehouden of op zijn kant gelegd.	• Voordat u de airconditioner gaat verplaatsen moet u het water dat erin zit eruit laten lopen door de dop eraf te draaien (afb. 2 referentie 4).
• Op het display van het bedieningspaneel verschijnt het alarmsignaal "Fi"	• Het filter is vuil	• Reinig het filter (raadpleeg hoofdstuk 3.17) • Schakel het apparaat opnieuw in en druk 5 seconden op de toets SW1 van het bedieningspaneel om het alarmsignaal van het display te laten verdwijnen.
• De klimaatregelaar gaat uit. Noch de bedieningsorganen van de afstandsbediening noch die van het bedieningspaneel reageren en op het bedieningspaneel verschijnt het knipperende alarmsignaal "2".		• Bel het Assistentiecentrum
• De klimaatregelaar gaat uit. Noch de bedieningsorganen van de afstandsbediening noch die van het bedieningspaneel reageren en op het bedieningspaneel verschijnt het knipperende alarmsignaal "8".		• Bel het Assistentiecentrum
• De klimaatregelaar gaat uit. Noch de bedieningsorganen van de afstandsbediening noch die van het bedieningspaneel reageren en op het bedieningspaneel verschijnt het knipperende alarmsignaal "3".	• Oermatige opeenhoping van water binnenin de klimaatregelaar	• Voer het aanwezige water af door de dop weg te nemen (afb. 2 referentie 4). Indien dit alarm te vaak optreedt, dient men het Assistentiecentrum te bellen.
• Op het display van het bedieningspaneel verschijnt het knipperende alarmsignaal "13".		• Bel het Assistentiecentrum

Klima Shop! ®
BY SPENGLER
Zu Ihrem Vorteil.
Für unsere Umwelt!

ÐÅÑÉÓÔÁÔÉÊÁ ÐÏÕ ÅÍÄÅ×ÅÔÁÉ ÍÁ ÅÊÄÇËÙÈÏÕÍ	ÁÉÔÉÅÓ	ÁÐÏÊÁÔÁÓÔÁÓÇ
• Ôï êëéìáôéóôéêü äå ëåéôïõñãåß.	• Áðïõóéüæåé ôï çëåêôñéêü ñåýìá. • Ôï êáéþäéï äåí åßíáé óõíäåäåìÝíï óôçí ðçãæá. • Ôï ñïëüé Ý÷åé åéóá÷èåß.	• ÐåñéìÝíåôå. • Óõíäýóáôå ôï êáëþäéï óôçí ðçãæá. • Áðåíåñãïðïéþóôå ôï ñïëüé. • ÅðéëÝîôå ðéï ÷áìçëÞ èåñìïêñáóßá.
• Ôï êëéìáôéóôéêü ëåéôïõñãåß ãéá ëïãç þñá.	• Ç èåñìïêñáóßá ðïõ åðéëÝîáôå åßíáé ðïëý êïíôÜ óôïç èåñìïêñáóßá ôïõ ðåñéâÜëëïíôïò. • ÕðÜñ÷ïõí åìðüäéá óôç ðñüóâáóç ôïõ áÝñá.	• Áðïìáêñýíåôå ôá åìðüäéá. • Êáëýóôå ôçí Ôå÷íéêÞ Åîõðçñýôçóç. • Êëåßóôå ôï ðáñÜèõñï.
• Ôï êëéìáôéóôéêü ëåéôïõñãåß áëëÜ åå äñïóåéáé ôï äùìÜôéï.	• Áíïé÷ôü ðáñÜèõñï. • Óôï äùìÜôéï õðÜñ÷åé ðçãÞ èåñìüôçôáò (êáõóôÞñáò, ëÜìðá ê.ô.ë.) Þ õðÜñ÷ïõí ðïëëÜ Üôïìá. • Ç èåñìïêñáóßá ðïõ åðéëÝîáôå åßíáé ðïëý õøçëÞ. • Ôï êëéìáôéóôéêü äå äéáèÝôåé ôçí êáôÜëëçëç éó÷ý ãéá ôéò óõíèÞêåò Þ ãéá ôéò äéáóôÜóåéò ôïõ ðåñéâÜëëïíôïò.	• Áðïìáêñýíåôå ôçí ðçãÞ èåñìüôçôáò. • Åëáôôþóôå ôçí åðéåáìÝíç èåñìïêñáóßá.
• Êáôü ôçí ìåôáâßçóç ôïõ êëéìáôéóôéêïý áðïâÜëëåôáé íáñü.	• Ôï êëéìáôéóôéêü åßíáé ðëáãéáóìÝíï Þ äåí âñßóêåôáé óå êáôáêüñõöç èÝóç.	• Ðñéí áðü ôçí ìåôáâßçóç áäåéüóôå ôï ðåñéå÷üìåíï íåñïüãÜæïíôáò ôï ðòìá (åéê.2 áíáöïñÜ áñ.4)
• Óôçí ïèüíç ôïõ ðßíáêá åëÝã÷ïõ åìöáíßæåôáé ôï óÞìá óõíáãåñìïý “Fi”	• Ôï ößëôñï åßíáé âñþìéêï	• Êáèáñßóôå ôï ößëôñï (äåßôå ó÷åôéêÜ ôï êåö.3.17) • Ïáíáíüøôå ôç óõóêåãÞ êáé ðáôÞóôå ãéá 5 äåõôåñüëåðôá ôï êïõìðß SW1 ôïõ ðßíáêá åëÝã÷ïõ ãéá íá åßíáéåßøåôå ôï óÞìá áëÜñì áðü ôçí ïèüíç.
• Ôï êëéìáôéóôéêü óâÞíåé, ïé åíôïëÝò ôïõ ôçëå÷åéñéóôçñßïõ êáé ôïõ ðßíáêá åëÝã÷ïõ äåí áíôáðïêñßíïíôáé êáé óôçí ïèüíç ôïõ ðßíáêá åëÝã÷ïõ åìöáíßæåôáé ôï óÞìá óõíäåñìïý “2” áíáâïóâÞïíôáò.		• ÊáëÝóôå ôï ÊÝíôñï Õðïóôþñéîçò
• Ôï êëéìáôéóôéêü óâÞíåé, ïé åíôïëÝò ôïõ ôçëå÷åéñéóôçñßïõ êáé ôïõ ðßíáêá åëÝã÷ïõ äåí áíôáðïêñßíïíôáé êáé óôçí ïèüíç ôïõ ðßíáêá åëÝã÷ïõ åìöáíßæåôáé ôï óÞìá óõíäåñìïý “8” áíáâïóâÞïíôáò.		• ÊáëÝóôå ôï ÊÝíôñï Õðïóôþñéîçò
• Ôï êëéìáôéóôéêü óâÞíåé, ïé åíôïëÝò ôïõ ôçëå÷åéñéóôçñßïõ êáé ôïõ ðßíáêá åëÝã÷ïõ äåí áíôáðïêñßíïíôáé êáé óôçí ïèüíç ôïõ ðßíáêá åëÝã÷ïõ åìöáíßæåôáé ôï óÞìá óõíäåñìïý “3” áíáâïóâÞïíôáò.	• ÕðåñâïëéêÞ õóóóþñãõóç íåñïý óôï åóùôåñéêü ôïõ êëéìáôéóôéêïý	• ÁäåßÜóôå ôï íåñü ðïõ ðåñéÝ÷åôáé áöáéñþíôáò ôï ðòìá (åéê.2 áíáöïñÜ áñ.4). ÅÜí áõôü ôï áëÜñì åßíáé ðÜñá ðïëý óõ÷íü, êáëÝóôå ôï ÊÝíôñï Õðïóôþñéîçò.
• Óôçí ïèüíç ôïõ ðßíáêá åëÝã÷ïõ åìöáíßæåôáé ôï óÞìá óõíäåñìïý “13” áíáâïóâÞïíôáò.		• ÊáëÝóôå ôï ÊÝíôñï Õðïóôþñéîçò

Klima Shop®
BY SPENGLER
Zu Ihrem Vorteil.
Für unsere Umwelt!

Klima Shop! ®

BY SPENGLER

Zu Ihrem Vorteil.

Für unsere Umwelt!

Klima Shop! ®

BY SPENGLER

Zu Ihrem Vorteil.

Für unsere Umwelt!

OLIMPIA SPLENDID
NUOVI SISTEMI USER FRIENDLY

Klima Shop! ®
BY SPENGLER
Zu Ihrem Vorteil.
Für unsere Umwelt!

www.olimpiasplendid.it
service@olimpiasplendid.it

Numero Ripartito
848-800673

Il servizio di Contact Center fornisce:
- attivazione della SuperGaranzia Commerciale
- attivazione d'intervento tecnico di assistenza in garanzia

K180008500F

I dati tecnici e le caratteristiche estetiche dei prodotti possono subire cambiamenti. Olimpia Splendid si riserva di modificarli in ogni momento senza preavviso.